Barra de apoyo abatible con soporte de suelo para personas con discapacidad Faneco 70 cm, ⌀ 32 mm, blanca, acero

Código: S32UUWCW77SWB
EAN: 5901764293262



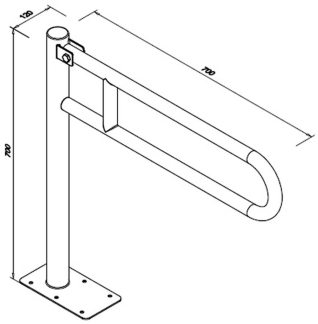

La barra de apoyo abatible con soporte de suelo Faneco de 700 × 700 mm está destinada a sanitarios adaptados a las necesidades de personas con discapacidad y lugares donde no es posible instalar la barra en la pared. El modelo está fabricado en acero al carbono recubierto de pintura epoxi blanca, con un tubo en U de Ø32 mm de diámetro. La barra se abate hacia arriba y la fijación al suelo con seis tornillos garantiza una instalación estable con una carga máxima de 120 kg.

Información técnica

Sobre el producto

Tipo de producto	Barra de apoyo abatible
Categoría	Barras de apoyo
Marca	Faneco
EAN	5901764293262

Aplicaciones

Uso previsto	Baños accesibles

Funciones y características

Carga máxima (kg)	120.0 kg

Aspecto y acabado

Color	Blanco
Forma de la barra de apoyo	en U
Revestimiento	Farba epoksydowa
Espesor del revestimiento (µm)	70.0 µm

Materiales

Material	Acero al carbono
Espesor del acero de la barra de apoyo (mm)	1.5 mm
Espesor del acero del soporte (mm)	5.0 mm
Unión del acero	Soldadura TIG

Dimensiones y peso

Diámetro del tubo (mm)	32.0 mm
Altura (mm)	700.0 mm
Anchura (mm)	700.0
Profundidad (mm)	120.0 mm
Longitud de la barra de apoyo (mm)	700.0 mm
Peso (kg)	5.0 kg
Dimensiones adicionales	Dimensiones: 700 × 700 × 120 mm

Montaje y conexiones

Orientación de montaje	Vertical
Tipo de fijación	al suelo
Tipo de montaje	Al suelo
Diámetro de los orificios (mm)	8.5 mm
Número de puntos de fijación	6
Tamaño de los tacos (mm)	10 mm x 80 mm
Tamaño de los tornillos (mm)	8 mm x 90 mm

Contenido del conjunto

Tacos incluidos	Sí
Tornillos incluidos	Sí

Garantía

Garantía (años)	2
Tipo de garantía	door-to-door

Logística: caja individual

Altura de la caja (mm)	850.0 mm
Profundidad de la caja (mm)	140.0 mm
Peso de la caja	5.2 kg

Descripción

Barra de apoyo abatible con soporte destinada a fijarse al suelo en la zona del inodoro, destinada a lugares donde no es posible la instalación mural. La barra ofrece a las personas con movilidad reducida un apoyo estable y seguro al utilizar el inodoro.

La barra está fabricada en **acero al carbono recubierto de pintura epoxi blanca**. El tubo tiene un diámetro de Ø32 mm y un espesor de 1,5 mm. Los elementos de acero se unen mediante soldadura TIG.

- **Tipo: barra de apoyo abatible en U con soporte de suelo**
- **Abatimiento: hacia arriba**
- **Longitud: 700 mm**
- **Altura: 700 mm**
- **Material: acero al carbono**
- **Acabado: pintura epoxi blanca**
- **Diámetro del tubo: Ø32 mm**
- **Espesor del tubo: 1,5 mm**
- **Espesor del soporte: 5 mm**
- **Carga máxima: 120 kg**
- **Unión de los elementos: soldadura TIG**
- **Fijación: al suelo, con 6 tornillos**
- **Diámetro de los orificios de montaje: Ø8,5 mm**

Código del producto: S32UUWCW77SWB
Faneco

- **Dimensiones totales: 700 × 700 × 120 mm**
- **Peso: 5 kg**

Ver la página del producto
https://faneco.com/es/produkt/barra-de-apoyo-abatible-con-soporte-de-suelo-para-personas-con-discapacidad-faneco-70-cm-32-mm-blanca-acero/

Código del producto: S32UUWCW77SWB
Faneco