Dispensador de jabón en espuma Faneco POP 1000 ml, blanco, ABS

Código: SF1000PGWG
EAN: 5901764297666



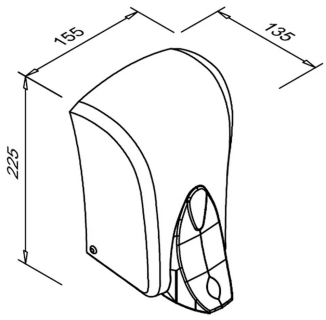

El dispensador de jabón en espuma Faneco POP está fabricado en ABS blanco y gris. El depósito de 1000 ml se rellena directamente desde garrafa. La ventana transparente permite controlar el nivel del jabón y la cerradura con llave protege el acceso al interior.

Información técnica

Sobre el producto

Colección	POP
Tipo de producto	Dispensadores para instalaciones con requisitos higiénicos estrictos
Categoría	Dispensadores de jabón y líquidos
Marca	Faneco
EAN	5901764297666

Recambios y consumibles

Tipo de líquido	Jabón en espuma
Sistema de recarga	Desde garrafa

Funciones y características

Características adicionales	Muelle de acero templado
Sistema antigoteo	Sí
Ventana de control	Sí

Aspecto y acabado

Color	Blanco / gris

Materiales

Material	Plástico ABS

Mecanismo y uso

Tipo de dispensación	Manual
Modo de activación	Pulsador
Cierre	Cerradura + llave de plástico

Dimensiones y peso

Capacidad (ml)	1000.0 ml
Altura (mm)	220.0 mm
Anchura (mm)	155.0
Profundidad (mm)	125.0 mm
Peso (kg)	0.4 kg

Alimentación

Alimentación	Sin alimentación

Montaje y conexiones

Tipo de montaje	De pared

Contenido del conjunto

Kit de montaje	Sí

Garantía

Garantía (años)	2
Tipo de garantía	door-to-door

Logística: caja individual

Altura de la caja (mm)	230.0 mm
Anchura de la caja (mm)	160.0 mm
Profundidad de la caja (mm)	130.0 mm
Peso de la caja	0.583 kg

Logística: caja colectiva

Unidades por caja colectiva	18
Altura de la caja colectiva	490.0 mm
Profundidad de la caja colectiva	460.0 mm
Anchura de la caja colectiva	440.0 mm
Volumen de la caja colectiva (m^3)	0,099 m^3
Peso de la caja colectiva	10.5 kg

Descripción

El dispensador mide 220 mm de alto, 155 mm de ancho y 125 mm de profundidad y pesa 0,4 kg. El jabón se dosifica manualmente mediante un pulsador ergonómico. El sistema utiliza una válvula antigoteo y un muelle de acero templado.

El producto pertenece a la colección POP y dispone de un certificado PZH. Faneco indica su uso, entre otros, en aseos públicos, hospitales, hoteles, colegios, restaurantes y oficinas. El producto cuenta con una garantía de 2 años «door-to-door».

Características

- Capacidad de 1000 ml: el depósito grande reduce la frecuencia de reposición.
- Dosificación manual: pulsador ergonómico de uso sencillo sin pilas ni alimentación eléctrica.
- Válvula antigoteo: reduce la salida de producto tras la dosificación y la suciedad alrededor.
- Ventana de control: permite comprobar rápidamente el nivel del producto sin abrir la carcasa.
- Rellenado desde garrafa: no requiere cartuchos desechables específicos.
- Muelle de acero templado: elemento del mecanismo dosificador fabricado en acero templado.
- Material: plástico ABS.
- Blanco / gris

Código del producto: SF1000PGWG
Faneco

- Cierre: cerradura y llave de plástico.
- Altura: 220 mm.
- Anchura: 155 mm.
- Profundidad: 125 mm.
- Peso: 0,4 kg.
- Certificado PZH: información confirmada en la descripción del producto.
- Garantía: 2 años «door-to-door».

Ver la página del producto
https://faneco.com/es/produkt/dispensador-de-jabon-en-espuma-faneco-pop-1000-ml-blanco-abs-sf1000pgwg/

Código del producto: SF1000PGWG
Faneco