Dispensador de jabón líquido Faneco POP 1000 ml

Código: S1000PGWG
EAN: 5901764290322



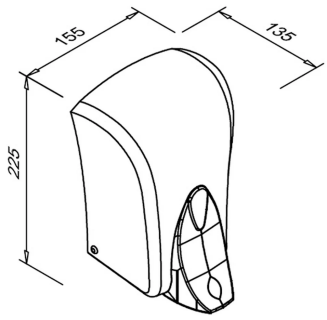

Dispensador de jabón líquido POP con capacidad de 1 l, destinado al montaje en pared. Fabricado en plástico ABS blanco y gris. Equipado con pulsador manual de dosificación, ventana para comprobar el nivel de jabón y cerradura con llave. Adaptado al rellenado con jabón líquido.

Información técnica

Sobre el producto

Colección	POP
Tipo de producto	Dispensadores para instalaciones con estrictos requisitos higiénicos
Categoría	Dispensadores de jabón
Marca	Faneco
EAN	5901764290322

Funciones y características

Sistema antigoteo	Sí

Aspecto y acabado

Color	Blanco / Gris

Materiales

Material	Plástico ABS

Dimensiones y peso

Altura (mm)	225.0
Anchura (mm)	155.0
Profundidad (mm)	125.0
Peso (kg)	0.4 kg

Alimentación

Alimentación	Sin

Montaje y conexiones

Tipo de montaje	Montaje en pared

Garantía

Garantía (años)	2.0
Tipo de garantía	door-to-door

Logística: caja individual

Peso de la caja	0.583 kg

Logística: caja colectiva

Unidades por caja colectiva	18.0
Altura de la caja colectiva	490.0 mm
Profundidad de la caja colectiva	460.0 mm
Anchura de la caja colectiva	440.0 mm
Volumen de la caja colectiva (m^3)	0.099
Peso de la caja colectiva	10.5 kg

Descripción

Dispensador de jabón líquido Faneco POP 1000 ml

Dispensador de jabón líquido Faneco POP para montaje en pared, con depósito de 1000 ml. El depósito se rellena desde una garrafa, lo que facilita el mantenimiento habitual de la zona del lavabo.

El jabón se dosifica pulsando el botón.

- Material: plástico ABS
- Dimensiones (alto × ancho × fondo): 225 × 155 × 125 mm

Ver la página del producto
https://faneco.com/es/produkt/dispensador-de-jabon-liquido-faneco-pop-1000-ml/

Código del producto: S1000PGWG
Faneco