Dispensador de papel higiénico DUO, acero pulido

Código: J25SJP
EAN: 5901764292524



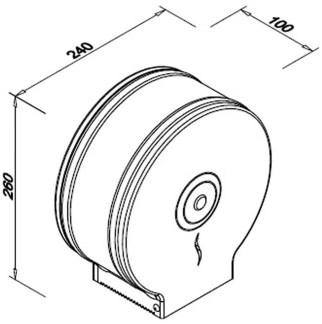

El dispensador de papel higiénico Faneco DUO está fabricado en acero inoxidable 430 pulido con acabado brillante. El modelo está destinado a aseos públicos y admite rollos de papel de 18 a 23 cm de diámetro. En la parte frontal dispone de una ventana que permite comprobar el nivel de papel.

Información técnica

Sobre el producto

Colección	DUO
Tipo de producto	Dispensador
Categoría	Dispensador de papel higiénico
Marca	Faneco
EAN	5901764292524

Aplicaciones

Uso previsto	aseos de afluencia media y alta

Recambios y consumibles

Compatibilidad con Mini Jumbo	Sí
Tipo de papel	Rollo
Diámetro mínimo del rollo (cm)	18.0 cm
Diámetro máximo del rollo (cm)	23.0 cm
Diámetro del mandril (cm)	4.3 cm

Funciones y características

Ventana de control	Sí

Aspecto y acabado

Color	Acero
Acabado	Połysk

Materiales

Material	Acero inoxidable AISI 430

Mecanismo y uso

Tipo de dispensación	Tradicional
Cierre	Metálico

Dimensiones y peso

Altura (mm)	260.0
Anchura (mm)	240.0
Profundidad (mm)	100.0
Diámetro del eje (mm)	43 mm
Peso (kg)	1.4 kg

Montaje y conexiones

Tipo de montaje	Montaje en pared

Garantía

Garantía (años)	2.0
Tipo de garantía	door-to-door

Logística: caja individual

Altura de la caja (mm)	270.0 mm
Profundidad de la caja (mm)	110.0 mm
Peso de la caja	1.45 kg

Logística: caja colectiva

Unidades por caja colectiva	10.0
Volumen de la caja colectiva (m^3)	0.1323
Peso de la caja colectiva	14.5 kg

Descripción

El dispensador de papel higiénico de acero es un dispensador de pared para rollos mini JUMBO, adecuado para aseos públicos y edificios de uso público. Fabricado en acero inoxidable pulido, dispone de una carcasa duradera con acabado brillante, resistente al uso intensivo. El modelo incluye una ventana para comprobar el nivel de papel y una cerradura metálica con llave, lo que facilita el uso y protege el contenido frente al acceso no autorizado.

Ver la página del producto
https://faneco.com/es/produkt/dispensador-de-papel-higienico-duo-acero-pulido/

Código del producto: J25SJP
Faneco