Dispensador de papel higiénico GEO

Código: LCO0207S
EAN: 5901764293651



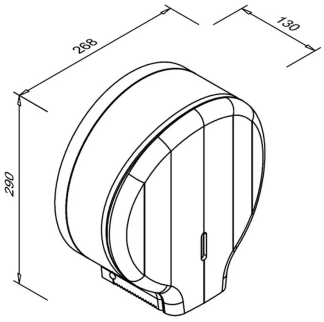

El dispensador de papel higiénico Faneco GEO está fabricado en acero inoxidable AISI 304 cepillado con acabado mate. Es apto para rollos de hasta 24 cm de diámetro y 11 cm de anchura. El visor situado en la parte frontal de la carcasa permite comprobar el nivel de papel.

Información técnica

Sobre el producto

Colección	GEO
Tipo de producto	Dispensador
Categoría	Dispensador de papel higiénico
Marca	Faneco
EAN	5901764293651

Recambios y consumibles

Tipo de papel	Rollo
Diámetro mínimo del rollo (cm)	24.0 cm
Diámetro máximo del rollo (cm)	24.0 cm
Diámetro del mandril (cm)	5.6 cm

Funciones y características

Ventana de control	Sí

Aspecto y acabado

Color	Acero
Acabado	Matowe

Materiales

Material	Acero inoxidable AISI 304 cepillado

Mecanismo y uso

Tipo de dispensación	Tradicional
Cierre	Cerradura metálica con llave

Dimensiones y peso

Altura (mm)	283.0 mm
Anchura (mm)	278.0
Profundidad (mm)	130.0 mm
Peso (kg)	0.965 kg

Montaje y conexiones

Tipo de montaje	De pared

Garantía

Garantía (años)	2.0
Tipo de garantía	door-to-door

Logística: caja individual

Altura de la caja (mm)	305.0 mm
Profundidad de la caja (mm)	145.0 mm
Peso de la caja	1.178 kg

Logística: caja colectiva

Unidades por caja colectiva	12.0
Altura de la caja colectiva	630.0 mm
Profundidad de la caja colectiva	460.0 mm
Anchura de la caja colectiva	600.0 mm
Volumen de la caja colectiva (m^3)	0.174 m^3
Peso de la caja colectiva	16.0 kg

Descripción

El modelo tiene una altura de 283 mm, una anchura de 278 mm y una profundidad de 130 mm, y pesa 0,965 kg. Es compatible con rollos cuyo mandril tiene un diámetro de 45–56 mm. El acceso al interior está protegido por una cerradura metálica que se abre con llave.

El producto dispone de una garantía de 2 años de tipo «door-to-door».

Características

- **Material:** acero inoxidable AISI 304 cepillado
- **Tamaño del papel:** rollo máx. Ø 240 mm, anchura 110 mm, mandril Ø 45–56 mm
- **Cierre:** cerradura y llave metálica
- **Altura:** 283 mm
- **Anchura:** 278 mm
- **Profundidad:** 130 mm
- **Peso del producto:** 0,965 kg
- **Garantía:** 2 años «door-to-door»

Ver la página del producto
https://faneco.com/es/produkt/dispensador-de-papel-higienico-geo-lco0207s/

Código del producto: LCO0207S
Faneco