Dispensador de servilletas Faneco POP, blanco, ABS

Código: NP180PGWG
EAN: 5901764292692



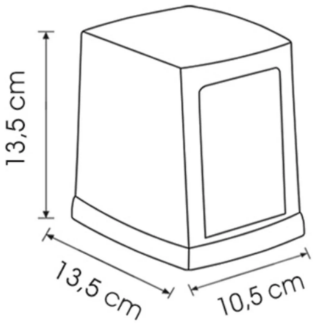

Información técnica

Sobre el producto

Colección	POP
Tipo de producto	Dispensadores de servilletas
Categoría	Dispensadores
Marca	Faneco
EAN	5901764292692

Funciones y características

Ventana de control	Sí

Aspecto y acabado

Color	Blanco / Gris

Materiales

Material	Plástico ABS

Dimensiones y peso

Altura (mm)	135.0
Anchura (mm)	105.0
Profundidad (mm)	135.0
Peso (kg)	0.55 kg

Montaje y conexiones

Tipo de montaje	De sobremesa

Garantía

Garantía (años)	2.0
Tipo de garantía	door-to-door

Logística: caja colectiva

Unidades por caja colectiva	18.0

Altura de la caja colectiva	307.0 mm
Profundidad de la caja colectiva	375.0 mm
Anchura de la caja colectiva	455.0 mm
Volumen de la caja colectiva (m^3)	0.052
Peso de la caja colectiva	10.6 kg

Descripción

El dispensador de servilletas POP es un dosificador compacto destinado a colocarse en una mesa, un mostrador o un bufé en establecimientos de restauración. Fabricado en plástico ABS blanco y gris, es sencillo de utilizar, estable y fácil de limpiar. El modelo admite hasta 180 servilletas de 110–120 × 90 mm una vez plegadas, lo que ayuda a mantener el orden y un acceso cómodo a las servilletas en la zona de atención al cliente.

Ver la página del producto
https://faneco.com/es/produkt/dispensador-de-servilletas-faneco-pop-blanco-abs/

Código del producto: NP180PGWG
Faneco