Papelera para residuos higiénicos Faneco LUNA 4,2 l

Código: WB4SNB
EAN: 5901764296386



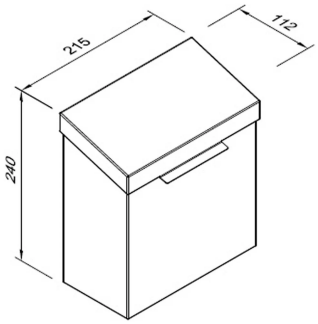

Papelera higiénica Faneco LUNA de 4,2 l en acero inoxidable 304 cepillado mate de 0,8 mm. Incluye tapa. Montaje en pared con tres tornillos.

Información técnica

Sobre el producto

Colección	LUNA
Tipo de producto	Papeleras suspendidas
Categoría	Papeleras
Marca	Faneco
EAN	5901764296386

Aplicaciones

Uso previsto	Para recoger pequeños residuos higiénicos en cabinas de WC, incluidos artículos de higiene usados. ¡Atención! No se recomienda instalar la papelera en piscinas ni en otros espacios muy húmedos o químicamente agresivos.

Funciones y características

Recipiente interior extraíble	No

Aspecto y acabado

Color	Acero
Acabado	Matowe

Materiales

Material	Acero inoxidable AISI 430 cepillado
Espesor del material en mm	0,8 mm

Mecanismo y uso

Cierre	Sí
Modo de apertura	Tapa

Dimensiones y peso

Capacidad (l)	4.2 l

Altura (mm)	240.0
Anchura (mm)	205.0
Profundidad (mm)	100.0
Peso (kg)	1.21 kg
Dimensiones adicionales	Dimensiones: 240 × 205 × 100 mm

Montaje y conexiones

Tipo de montaje	De pared, con 3 tornillos

Contenido del conjunto

Kit de montaje	Sí

Garantía

Garantía (años)	2
Tipo de garantía	door-to-door

Logística: caja individual

Altura de la caja (mm)	250.0 mm
Anchura de la caja (mm)	225.0 mm
Profundidad de la caja (mm)	120.0 mm
Peso de la caja	1.42 kg

Descripción

Papelera higiénica compacta de pared de 4,2 litros, de acero inoxidable AISI 304 cepillado. Su tamaño y profundidad de solo 100 mm permiten instalarla en una cabina de WC ocupando poco espacio.

La tapa oculta el contenido y el montaje directo en pared deja libre el suelo y facilita la limpieza.

- Capacidad: 4,2 l: recipiente compacto para pequeños residuos higiénicos.
- Acero inoxidable AISI 304: material de la carcasa con mayor resistencia a la corrosión.
- Espesor del acero: 0,8 mm.
- Acabado mate cepillado: combina con el equipamiento de acero de la colección LUNA.
- Tapa: oculta el contenido del recipiente.
- Montaje en pared: deja el suelo libre y accesible para la limpieza.
- Fijación con 3 tornillos.
- Profundidad muy reducida: 100 mm, especialmente útil en cabinas de WC pequeñas.
- Dimensiones: 240 × 205 × 100 mm.
- Peso: 1,21 kg.
- Código de producto: WB4SNB.
- Garantía: 2 años door-to-door.

Faneco LUNA 4,2 l recoge pequeños residuos higiénicos en cabinas de WC. Sus 4,2 l y profundidad de solo 100 mm son útiles donde hay poco espacio. El acero inoxidable 304 y el acabado mate combinan con el equipamiento de acero de la colección LUNA.

Ver la página del producto
https://faneco.com/es/produkt/papelera-para-residuos-higienicos-faneco-luna-4-2-l-wb4snb/

Código del producto: WB4SNB
Faneco