Secador de manos Faneco PASSAT V 1350 W, negro, acero

Código: D1350SCBB
EAN: 5901764297109



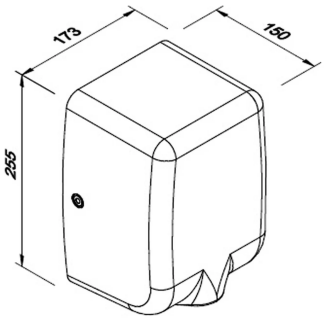

Secador de manos Faneco PASSAT V de 1350 W en acero inoxidable 304 negro. Activación automática por fotocélula a 5–15 cm. Secado en 10–12 s, velocidad del aire 100 m/s y caudal 130 m³/h. Función de aire frío. Ruido 70 dB. Protección IPX1.

Información técnica

Sobre el producto

Colección	PASSAT
Tipo de producto	Secadores con salida de aire superior
Categoría	Secadores de manos
Marca	Faneco
EAN	5901764297109

Conformidad

Grado de protección IP	IPX1

Aplicaciones

Uso previsto	Aseos con afluencia media y alta

Parámetros de funcionamiento

Potencia (W)	1350.0 W
Tiempo mínimo de secado (s)	10.0
Tiempo máximo de secado (s)	12.0
Alcance mínimo del sensor (cm)	5.0
Alcance máximo del sensor (cm)	15.0 cm
Temperatura mínima (°C)	40.0
Temperatura máxima (°C)	40.0
Nivel de ruido (dB)	70.0 dB
Velocidad del aire (m/s)	100.0

Funciones y características

Función de aire frío	Sí

Aspecto y acabado

Color	Negro
Acabado	Malowanie proszkowe

Materiales

Material	Acero inoxidable AISI 304 cepillado
Material de la carcasa	Acero inoxidable AISI 304 cepillado

Mecanismo y uso

Modo de activación	Sensor

Dimensiones y peso

Altura (mm)	255.0
Anchura (mm)	173.0
Profundidad (mm)	150.0
Peso (kg)	3.0 kg
Longitud del cable (mm)	700.0 mm

Montaje y conexiones

Tipo de montaje	De pared

Garantía

Garantía (años)	2.0
Tipo de garantía	door-to-door

Logística: caja individual

Altura de la caja (mm)	260.0 mm
Profundidad de la caja (mm)	152.0 mm
Peso de la caja	3.75 kg

Logística: caja colectiva

Unidades por caja colectiva	4.0
Altura de la caja colectiva	450.0 mm
Profundidad de la caja colectiva	420.0 mm
Anchura de la caja colectiva	335.0 mm
Volumen de la caja colectiva (m^3)	0.063
Peso de la caja colectiva	15.0 kg

Descripción

PASSAT V es un secador de manos automático eficiente con carcasa sólida de acero inoxidable 304 con pintura en polvo. Está diseñado para baños públicos donde funciona con frecuencia y debe combinar rapidez, durabilidad y manejo sencillo.

La boquilla especial concentra un chorro de hasta 100 m/s que seca las manos en solo 10–12 segundos. Sus 1350 W ofrecen un rendimiento elevado sin un consumo energético muy alto.

- Secado en 10–12 segundos: ciclo corto para mayor comodidad y atención ágil con más afluencia.
- Velocidad del aire de 100 m/s: chorro potente y concentrado que elimina eficazmente el agua.
- Potencia de 1350 W: rendimiento elevado y funcionamiento económico.
- Boquilla especial: concentra el chorro intenso directamente en las manos para un secado eficaz y rápido.
- Acero inoxidable 304: carcasa sólida para uso intenso diario en espacios sanitarios.

Código del producto: D1350SCBB
Faneco

- Opción de aire frío: permite funcionar sin calentar el aire y reducir el consumo energético.
- Activación automática: la fotocélula detecta las manos a 5–15 cm para un uso sin contacto.
- Caudal de 130 m³/h: flujo intenso y eficaz durante todo el ciclo de secado.
- Estructura compacta de acero: sus 255 × 173 × 150 mm ocupan poco espacio en la pared.
- Acabado negro mate: la superficie con pintura en polvo combina con accesorios modernos de baño.
- Garantía door-to-door de 2 años: servicio cómodo que aporta tranquilidad durante el uso.

PASSAT V es para establecimientos que necesitan un secador rápido y sólido sin extras innecesarios. Su flujo de 100 m/s, secado en 10–12 segundos y carcasa resistente de acero inoxidable 304 ofrecen prestaciones prácticas para oficinas, hoteles, restaurantes, escuelas, comercios, locales de servicios y otros baños públicos.

Ver la página del producto
https://faneco.com/es/produkt/secador-de-manos-faneco-passat-v-1350-w-negro-acero-d1350scbb/

Código del producto: D1350SCBB
Faneco