Dozownik do mydła w płynie Faneco DARK 1000 ml, czarny, ABS

Kod: S1000PGB
EAN: 5901764296799



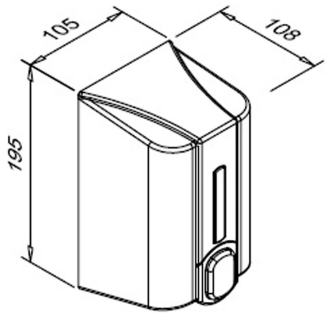

Dozownik mydła w płynie Faneco DARK wykonany jest z czarnego tworzywa ABS. Model wyposażono w zbiornik o pojemności 1000 ml, przeznaczony do wielokrotnego napełniania bezpośrednio z kanistra. Okienko w obudowie umożliwia kontrolę poziomu mydła, a dostęp do wnętrza zabezpiecza zamek otwierany plastikowym kluczykiem.

Dane techniczne

O produkcie

Kolekcja	DARK
Typ produktu	Dozowniki do intensywnego użytkowania
Kategoria	Dozowniki mydeł i płynów
Marka	Faneco
EAN	5901764296799

Wkłady i materiały eksploatacyjne

Rodzaj płynu	Mydło w płynie
System uzupełniania	Z kanistra

Funkcje i cechy

System zapobiegający kapaniu	Tak
Okienko kontrolne	Tak

Wygląd i wykończenie

Kolor	Czarny

Materiały

Materiał	Plastik ABS

Mechanizm i obsługa

Rodzaj dozowania	Manualny
Sposób uruchamiania	Przycisk
Zamykanie	Zamek + kluczyk plastikowy

Wymiary i waga

Pojemność (ml)	1000.0 ml
Wysokość (mm)	195.0 mm
Szerokość (mm)	105.0
Głębokość (mm)	110
Waga (kg)	0.33 kg

Zasilanie

Zasilanie	Brak

Montaż i przyłącza

Rodzaj montażu	Ścienny

Zawartość zestawu

Zestaw montażowy	Tak

Gwarancja

Gwarancja (lata)	2
Rodzaj gwarancji	door-to-door

Logistyka – karton zbiorczy

Liczba sztuk w kartonie zbiorczym	30
Wysokość kartonu zbiorczego	590.0 mm
Głębokość kartonu zbiorczego	400.0 mm
Szerokość kartonu zbiorczego	330.0 mm
Objętość kartonu zbiorczego (m³)	0,0776 m³
Waga kartonu zbiorczego	10.0 kg

Opis

Dozownik ma 195 mm wysokości, 105 mm szerokości i 110 mm głębokości, a jego masa wynosi 0,33 kg. Mydło podawane jest manualnie za pomocą ergonomicznego przycisku. Mechanizm wyposażono w zawór niekapek oraz sprężynę wykonaną ze stali hartowanej.

Produkt należy do kolekcji DARK, obejmującej wyposażenie z czarnego tworzywa sztucznego. Dozownik objęty jest 2-letnią gwarancją „door-to-door”.

Parametry

- **Pojemność 1000 ml** – litrowy zbiornik przeznaczony jest na mydło w płynie.
- **Manualne dozowanie** – mydło podawane jest za pomocą ergonomicznego przycisku.
- **Zawór niekapek** – ogranicza kapanie mydła po zakończeniu dozowania.
- **Okienko kontrolne** – umożliwia sprawdzenie poziomu mydła w zbiorniku.
- **Napełnianie bezpośrednio z kanistra** – umożliwia wielokrotne uzupełnianie zbiornika bez stosowania dedykowanych wkładów.
- **Sprężyna ze stali hartowanej** – element mechanizmu dozującego wykonany jest ze stali hartowanej.
- **Materiał** – plastik ABS.
- **Kolor** – czarny.
- **Zamknięcie na kluczyk** – zamek i plastikowy kluczyk zabezpieczają dostęp do zbiornika.
- **Wysokość** – 195 mm.
- **Szerokość** – 105 mm.
- **Głębokość** – 110 mm.
- **Waga produktu** – 0,33 kg.
- **Gwarancja** – 2 lata „door-to-door”.

Zobacz stronę produktu
https://faneco.com/produkt/dozownik-do-mydla-w-plynie-faneco-dark-1000-ml/

Kod produktu: S1000PGB
Faneco