Dozownik łokciowy mydła w płynie Faneco POP 1000 ml

Kod: SA1000PGWG
EAN: 5901764290193



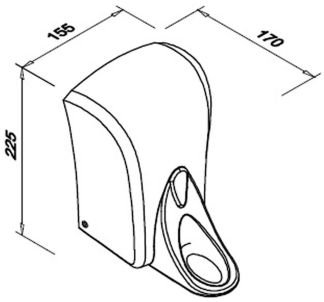

Dozownik łokciowy do mydła w płynie POP o pojemności 1 l, przeznaczony do montażu naściennego. Wykonany z biało-szarego tworzywa ABS. Wyposażony w ramię łokciowe do dozowania mydła, zawór niekapek, okienko do kontroli poziomu mydła oraz zamek z kluczykiem. Przystosowany do napełniania mydłem w płynie.

Dane techniczne

O produkcie

Kolekcja	POP
Typ produktu	Dozowniki do obiektów z rygorem sanitarnym
Kategoria	Dozowniki mydła
Marka	Faneco
EAN	5901764290193

Wkłady i materiały eksploatacyjne

Przeznaczenie	Mydło w płynie

Funkcje i cechy

System zapobiegający kapaniu	Tak
Okienko kontrolne	Tak

Wygląd i wykończenie

Kolor	Biały / szary

Materiały

Materiał	Plastik ABS

Mechanizm i obsługa

Rodzaj dozowania	Manualny
Sposób uruchamiania	Łokciowy

Wymiary i waga

Pojemność (ml)	1000.0 ml
Wysokość (mm)	220
Szerokość (mm)	155.0

Głębokość (mm)	155
Waga (kg)	0.616 kg

Zasilanie

Zasilanie	Brak

Montaż i przyłącza

Rodzaj montażu	Ścienny

Gwarancja

Gwarancja (lata)	2.0
Rodzaj gwarancji	door-to-door

Logistyka – karton zbiorczy

Liczba sztuk w kartonie zbiorczym	12.0
Wysokość kartonu zbiorczego	500.0 mm
Głębokość kartonu zbiorczego	470.0 mm
Szerokość kartonu zbiorczego	360.0 mm
Objętość kartonu zbiorczego (m^3)	0.0846
Waga kartonu zbiorczego	7.4 kg

Opis

Dozownik łokciowy mydła w płynie Faneco POP 1000 ml

Ścienny dozownik mydła w płynie Faneco POP ze zbiornikiem 1000 ml. Zbiornik można uzupełniać mydłem z kanistra, co ułatwia bieżącą obsługę strefy umywalkowej.

Dźwignia umożliwia dozowanie mydła łokciem.

- Materiał: tworzywo ABS
- Wymiary (wys. × szer. × gł.): 220 × 155 × 155 mm

Zobacz stronę produktu
https://faneco.com/produkt/dozownik-lokciowy-mydla-w-plynie-faneco-pop-1000-ml/

Kod produktu: SA1000PGWG
Faneco