# Podajnik do ręczników ZZ Faneco ZEN, biały, ABS

**Kod:** LCP0106B
**EAN:** 5901764293545



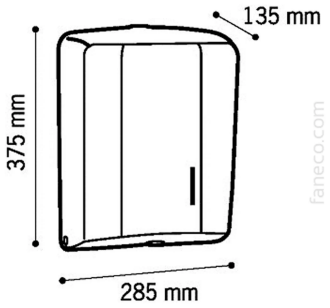


Podajnik do ręczników ZZ Faneco ZEN wykonany z białego tworzywa ABS. Pojemność 600 listków. Wyposażony w okienko do kontroli poziomu papieru oraz zamek z plastikowym kluczykiem.

## Dane techniczne

### O produkcie

| | |
|---|---|
| Kolekcja | ZEN |
| Typ produktu | Podajniki ręczników ZZ |
| Kategoria | Podajnik ręczników |
| Marka | Faneco |
| EAN | 5901764293545 |

### Wkłady i materiały eksploatacyjne

| | |
|---|---|
| Typ ręczników | ZZ |
| Pojemność (liczba listków) | 600.0 |

### Funkcje i cechy

| | |
|---|---|
| Okienko kontrolne | Tak |

### Wygląd i wykończenie

| | |
|---|---|
| Kolor | Biały |

### Materiały

| | |
|---|---|
| Materiał | Plastik ABS |

### Mechanizm i obsługa

| | |
|---|---|
| Rodzaj dozowania | Ręczny |
| Zamykanie | Plastikowy |

### Wymiary i waga

| | |
|---|---|
| Wysokość (mm) | 375.0 |
| Szerokość (mm) | 285.0 |
| Głębokość (mm) | 135.0 |

| | |
|---|---|
| Waga (kg) | 1.06 kg |

### Montaż i przyłącza

| | |
|---|---|
| Rodzaj montażu | Ścienny |

### Gwarancja

| | |
|---|---|
| Gwarancja (lata) | 2.0 |
| Rodzaj gwarancji | door-to-door |

### Logistyka – karton jednostkowy

| | |
|---|---|
| Wysokość kartonu (mm) | 380.0 mm |
| Głębokość kartonu (mm) | 145.0 mm |
| Waga kartonu | 1.23 kg |

### Logistyka – karton zbiorczy

| | |
|---|---|
| Liczba sztuk w kartonie zbiorczym | 8.0 |
| Objętość kartonu zbiorczego ($m^3$) | 0.137 |
| Waga kartonu zbiorczego | 10.67 kg |

## Opis

Ścienny podajnik ręczników papierowych składanych ZZ Faneco ZEN wykonany z białego tworzywa ABS. Model należy do kolekcji ZEN, obejmującej wyposażenie łazienkowe o prostej, spójnej stylistyce.

Dozownik mieści do 600 listków, dzięki czemu zapewnia odpowiedni zapas ręczników również w częściej użytkowanych łazienkach. Okienko w obudowie umożliwia szybką kontrolę poziomu papieru bez otwierania podajnika, a dostęp do wnętrza zabezpiecza zamek otwierany plastikowym kluczykiem.

- **Materiał**: plastik ABS
- **Kolor**: biały
- **Montaż**: ścienny
- **Rodzaj ręczników**: papierowe składane ZZ
- **Pojemność**: 600 listków
- **Zamknięcie**: zamek z plastikowym kluczykiem
- **Wymiary**: wysokość 375 mm, szerokość 285 mm, głębokość 135 mm
- **Waga**: 1,06 kg

Zobacz stronę produktu
https://faneco.com/produkt/podajnik-do-recznikow-zz-faneco-zen/

**Kod produktu: LCP0106B**
Faneco