Pojemnik na papier toaletowy GEO, stal matowa

Kod: LCO0207S
EAN: 5901764293651



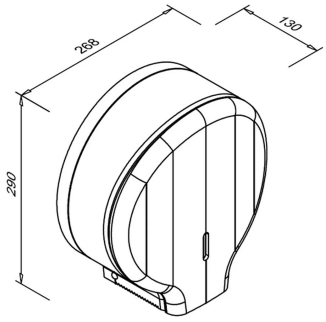

Pojemnik na papier toaletowy Faneco GEO wykonany jest ze szczotkowanej stali nierdzewnej AISI 304 o matowym wykończeniu. Przeznaczony jest do rolek papieru o maksymalnej średnicy 24 cm i szerokości 11 cm. W przedniej części obudowy znajduje się okienko umożliwiające kontrolę poziomu papieru.

Dane techniczne

O produkcie

Kolekcja	GEO
Typ produktu	Pojemnik
Kategoria	Podajnik papieru toaletowego
Marka	Faneco
EAN	5901764293651

Wkłady i materiały eksploatacyjne

Typ papieru	Rola
Min. średnica rolki (cm)	24.0 cm
Max. średnica rolki (cm)	24.0 cm
Średnica tulei (cm)	5.6 cm

Funkcje i cechy

Okienko kontrolne	Tak

Wygląd i wykończenie

Kolor	Stalowy
Wykończenie	Matowe

Materiały

Materiał	Stal nierdzewna AISI 304 szczotkowana

Mechanizm i obsługa

Rodzaj dozowania	Tradycyjny
Zamykanie	Metalowy zamek na kluczyk

Wymiary i waga

Wysokość (mm)	283.0 mm
Szerokość (mm)	278.0
Głębokość (mm)	130.0 mm
Waga (kg)	0.965 kg

Montaż i przyłącza

Rodzaj montażu	Ścienny

Gwarancja

Gwarancja (lata)	2.0
Rodzaj gwarancji	door-to-door

Logistyka – karton jednostkowy

Wysokość kartonu (mm)	305.0 mm
Głębokość kartonu (mm)	145.0 mm
Waga kartonu	1.178 kg

Logistyka – karton zbiorczy

Liczba sztuk w kartonie zbiorczym	12.0
Wysokość kartonu zbiorczego	630.0 mm
Głębokość kartonu zbiorczego	460.0 mm
Szerokość kartonu zbiorczego	600.0 mm
Objętość kartonu zbiorczego (m^3)	0.174 m^3
Waga kartonu zbiorczego	16.0 kg

Opis

Model ma 283 mm wysokości, 278 mm szerokości i 130 mm głębokości, a jego masa wynosi 0,965 kg. Jest kompatybilny z rolkami z trzpieniem o średnicy od 45 do 56 mm. Dostęp do wnętrza zabezpiecza metalowy zamek otwierany kluczykiem.

Produkt objęty jest 2-letnią gwarancją „door-to-door”.

Parametry

- ***Materiał:*** szczotkowana stal nierdzewna AISI 304
- ***Rozmiar papieru:*** rola maks. Ø 240 mm, szerokość 110 mm, trzpień Ø 45–56 mm
- ***Zamknięcie:*** zamek i kluczyk metalowy
- ***Wysokość:*** 283 mm
- ***Szerokość:*** 278 mm
- ***Głębokość:*** 130 mm
- ***Waga produktu:*** 0,965 kg
- ***Gwarancja:*** 2 lata „door-to-door”

Zobacz stronę produktu
https://faneco.com/produkt/pojemnik-na-papier-toaletowy-geo/

Kod produktu: LCO0207S
Faneco