Poręcz uchylna stojąca dla niepełnosprawnych Faneco 70 cm, ⌀ 32 mm, biała, stal

Kod: S32UUWCW77SWB
EAN: 5901764293262



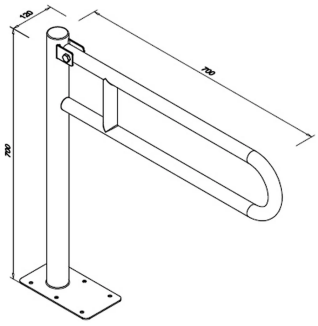

Uchylna poręcz stojąca Faneco o wymiarach 700 × 700 mm przeznaczona jest do sanitariatów dostosowanych do potrzeb osób z niepełnosprawnościami oraz miejsc, w których nie ma możliwości montażu uchwytu do ściany. Model wykonano ze stali węglowej pokrytej białą farbą epoksydową, z łukową rurą o średnicy Ø32 mm. Poręcz uchyla się do góry, a mocowanie podłogowe na sześć śrub zapewnia stabilną instalację przy maksymalnym obciążeniu do 120 kg.

Dane techniczne

O produkcie

Typ produktu	Poręcz uchylna
Kategoria	Poręcze
Marka	Faneco
EAN	5901764293262

Zastosowanie

Przeznaczenie	Łazienki bez barier

Funkcje i cechy

Maks. obciążenie (kg)	120.0 kg

Wygląd i wykończenie

Kolor	Biały
Kształt poręczy	łukowa
Powłoka	Farba epoksydowa
Grubość powłoki (µm)	70.0 µm

Materiały

Materiał	Stal węglowa
Grubość stali poręczy (mm)	1.5 mm
Grubość stali wspornika (mm)	5.0 mm
Łączenie stali	Spawanie TIG

Wymiary i waga

Średnica rury (mm)	32.0 mm
Wysokość (mm)	700.0 mm
Szerokość (mm)	700.0
Głębokość (mm)	120.0 mm
Długość poręczy (mm)	700.0 mm
Waga (kg)	5.0 kg
Dodatkowe wymiary	Wymiary: 700 × 700 × 120 mm

Montaż i przyłącza

Orientacja montażu	Pionowa
Rodzaj mocowania	do podłogi
Rodzaj montażu	podłogowy
Średnica otworów (mm)	8.5 mm
Liczba punktów montażu	6
Rozmiar kołków (mm)	10 mm x 80 mm
Rozmiar śrub (mm)	8 mm x 90 mm

Zawartość zestawu

Kołki w zestawie	Tak
Śruby w zestawie	Tak

Gwarancja

Gwarancja (lata)	2
Rodzaj gwarancji	door-to-door

Logistyka – karton jednostkowy

Wysokość kartonu (mm)	850.0 mm
Głębokość kartonu (mm)	140.0 mm
Waga kartonu	5.2 kg

Opis

Uchylny uchwyt stojący przeznaczony do montażu podłogowego w strefie toaletowej, dedykowany do miejsc bez możliwości instalacji ściennej. Poręcz zapewnia osobom z problemami ruchowymi stabilne oraz bezpieczne podparcie na czas korzystania z sedesu.

Poręcz wykonano ze **stali węglowej pokrytej białą farbą epoksydową**. Rura ma średnicę Ø32 mm i grubość 1,5 mm. Elementy stalowe są łączone metodą TIG.

- **Typ: poręcz uchylna stojąca, łukowa**
- **Uchylanie: w górę**
- **Długość: 700 mm**
- **Wysokość: 700 mm**
- **Materiał: stal węglowa**
- **Wykończenie: biała farba epoksydowa**
- **Średnica rury: Ø32 mm**
- **Grubość rury: 1,5 mm**
- **Grubość wspornika: 5 mm**
- **Maksymalne obciążenie: 120 kg**
- **Łączenie elementów: spawanie TIG**
- **Mocowanie: podłogowe, 6-śrubowe**
- **Średnica otworów montażowych: Ø8,5 mm**

Kod produktu: S32UUWCW77SWB
Faneco

- **Wymiary całkowite: 700 × 700 × 120 mm**
- **Waga: 5 kg**

Zobacz stronę produktu
https://faneco.com/produkt/porecz-uchylna-stojaca-faneco-70-cm-fi-32-mm-biala/

Kod produktu: S32UUWCW77SWB
Faneco