Siedzisko prysznicowe składane ze wspornikami Faneco czarne z nogą stal i PP, 120 kg

Kod: S25KPUNOGAPPSWC
EAN: 5901764299851



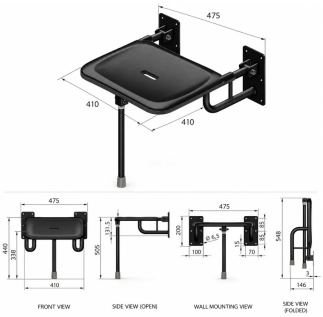

Siedzisko prysznicowe składane ze wspornikami Faneco czarne z nogą stal i PP, 120 kg.

Dane techniczne

O produkcie

Typ produktu	Siedziska z nogą wspornikową
Kategoria	Siedziska prysznicowe
Marka	Faneco
EAN	5901764299851

Zastosowanie

Przeznaczenie	Łazienki bez barier

Funkcje i cechy

Możliwość składania	Tak
Maks. obciążenie (kg)	120 kg

Wygląd i wykończenie

Kolor	Czarny
Kolor siedziska	czarny
Wykończenie	malowanie proszkowe

Materiały

Materiał	Stal węglowa
Materiał siedziska	polipropylen (PP)
Grubość ścianki rury (mm)	1.5 mm

Wymiary i waga

Średnica rury (mm)	25 mm
Głębokość (otwarty) mm	460 mm
Głębokość (zamknięty) mm	146 mm

Montaż i przyłącza

Rodzaj montażu	ścienny, na dwóch płytkach montażowych
Średnica otworów (mm)	6.5 mm

Zawartość zestawu

Zestaw montażowy	Tak

Opis

Siedzisko prysznicowe składane ze wspornikami Faneco czarne z nogą stal i PP, 120 kg.

- Materiał siedziska: **polipropylen (PP)**
- Materiał konstrukcji: **stal węglowa zimnowalcowana**
- Wykończenie konstrukcji: **malowanie proszkowe**
- Kolor siedziska: **czarny**
- Maksymalne obciążenie: **120 kg**
- Wymiary całkowite po rozłożeniu: szerokość **475 mm** × głębokość **460 m**m x wysokość **535 mm**
- Wymiary całkowite po złożeniu: szerokość **475 mm** × głębokość **146 mm** x wysokość **548 mm**
- Wymiary samego siedziska: szerokość **410 mm** × głębokość **338 mm**
- Sposób montażu: **ścienny, na dwóch płytkach montażowych**
- Średnica rury: **25 mm**
- Grubość ścianki rury: **1,5 mm**
- Średnica otworów montażowych: **6,5 mm**
- Konstrukcja: **uchylna, ze wspornikami i nogą podporową**
- Zestaw montażowy: **w komplecie wkręty 5 × 60 mm, kołki rozporowe 10 × 60 mm, osłony nakrętek oraz podkładki z folii izolującej**
- **Atest: Narodowego Instytutu Zdrowia Publicznego PZH**.

Zobacz stronę produktu
https://faneco.com/produkt/siedzisko-prysznicowe-skladane-ze-wspornikami-faneco-czarne-z-noga-stal-i-pp-120-kg/

Kod produktu: S25KPUNOGAPPSWC
Faneco