Suszarka do rąk Faneco PASSAT BLACK V 1350 W

Kod: D1350SDBB
EAN: 5901764299707



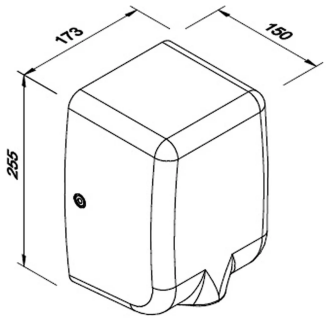

Automatyczna suszarka do rąk Faneco PASSAT BLACK V o mocy 1350 W, wykonana ze stali nierdzewnej 304 malowanej proszkowo na czarno. Uruchamiana bezdotykowo za pomocą fotokomórki. Wyposażona w silnik zapewniający szybkie suszenie dłoni oraz możliwość pracy z nawiewem zimnego powietrza. Przeznaczona do montażu naściennego w toaletach publicznych, hotelach, biurach i innych obiektach komercyjnych.

Dane techniczne

O produkcie

Kolekcja	PASSAT
Typ produktu	Suszarki z nawiewem od góry
Kategoria	Suszarki do rąk
Marka	Faneco
EAN	5901764299707

Zgodność

Klasa IP	IP13

Zastosowanie

Przeznaczenie	toalety o średnim i dużym natężeniu ruchu

Parametry pracy

Moc (W)	1350 W
Min. czas suszenia (s)	10
Max. czas suszenia (s)	15
Min. zasięg czujnika (cm)	5
Max. zasięg czujnika (cm)	15 cm
Max. temperatura (°C)	40
Poziom hałasu (dB)	72 dB
Prędkość powietrza (m/s)	60
Przepływ powietrza (m^3/min)	1.5

Funkcje i cechy

Cechy	możliwość włączenia nawiewu zimnego powietrza

Funkcja chłodzenia	Tak
Automatyczne wyłączanie	Tak

Wygląd i wykończenie

Kolor	Czarny
Wykończenie	Malowanie proszkowe

Materiały

Materiał obudowy	Stal nierdzewna AISI 304 szczotkowana

Mechanizm i obsługa

Sposób uruchamiania	sensor

Wymiary i waga

Wysokość (mm)	253 mm
Szerokość (mm)	172
Głębokość (mm)	155 mm
Waga (kg)	2,9 kg
Długość kabla (mm)	700 mm

Zasilanie

Zasilanie	AC
Częstotliwość (Hz)	50-60
Napięcie (V)	220-240

Gwarancja

Gwarancja (lata)	2
Rodzaj gwarancji	door-to-door

Logistyka – karton jednostkowy

Wysokość kartonu (mm)	320 mm
Szerokość kartonu (mm)	215 mm
Głębokość kartonu (mm)	195 mm
Waga kartonu	3,3 kg

Logistyka – karton zbiorczy

Liczba sztuk w kartonie zbiorczym	4
Wysokość kartonu zbiorczego	420 mm
Głębokość kartonu zbiorczego	450 mm
Szerokość kartonu zbiorczego	355 mm
Objętość kartonu zbiorczego (m^3)	0,063
Waga kartonu zbiorczego	14,5 kg

Opis

PASSAT V to **wydajna automatyczna suszarka do rąk w solidnej obudowie ze stali nierdzewnej 304 malowanej proszkowo**.

Została zaprojektowana z myślą o łazienkach publicznych, w których urządzenie pracuje często i musi łączyć szybkie działanie z trwałością oraz prostą obsługą.

Kod produktu: D1350SDBB
Faneco

Specjalnie zaprojektowana dysza koncentruje strumień powietrza osiągający prędkość aż **60 m/s**, dzięki czemu dłonie można wysuszyć w zaledwie **10–15 sekund**. Moc 1350 W zapewnia wysoką wydajność bez konieczności stosowania urządzenia o bardzo dużym poborze energii.

- **Suszenie w 10–15 sekund** – krótki cykl zapewnia wygodę użytkownikom i sprawną obsługę toalety przy większym natężeniu ruchu.
- **Prędkość powietrza 60 m/s** – mocny, skoncentrowany strumień skutecznie usuwa wodę z powierzchni dłoni.
- **Moc 1350 W** – dobre połączenie wysokiej wydajności z ekonomiczną pracą urządzenia.
- **Specjalnie zaprojektowana dysza** – kieruje intensywny strumień powietrza bezpośrednio na dłonie, zwiększając skuteczność suszenia.
- **Stal nierdzewna 304** – trwała obudowa dobrze sprawdza się w intensywnie użytkowanych przestrzeniach sanitarnych.
- **Możliwość włączenia zimnego nawiewu** – pozwala korzystać z suszarki bez podgrzewania powietrza i dodatkowo ograniczyć zużycie energii.
- **Automatyczne uruchamianie** – fotokomórka wykrywa dłonie z odległości 5–15 cm, dzięki czemu obsługa jest całkowicie bezdotykowa.
- **Wydmuch powietrza 90 m³/h** – zapewnia intensywny i skuteczny przepływ podczas całego cyklu suszenia.
- **Kompaktowa, stalowa konstrukcja** – przy wymiarach 253 × 172 × 155 mm suszarka nie zajmuje dużo miejsca na ścianie.
- **Czarne wykończenie** – stal malowana proszkowo nadaje urządzeniu profesjonalny, ponadczasowy wygląd i łatwo komponuje się z pozostałym wyposażeniem łazienki.
- **2 lata gwarancji door-to-door** – wygodna obsługa gwarancyjna zapewnia dodatkowe bezpieczeństwo użytkowania.

PASSAT V to rozwiązanie dla obiektów, które potrzebują szybkiej i solidnej suszarki bez zbędnych dodatków. Strumień powietrza o prędkości 60 m/s, suszenie w 10–15 sekund i wytrzymała obudowa ze stali nierdzewnej 304 tworzą praktyczny zestaw cech do biur, hoteli, restauracji, szkół, obiektów handlowych i usługowych oraz innych ogólnodostępnych łazienek.

Zobacz stronę produktu
https://faneco.com/produkt/suszarka-do-rak-faneco-passat-black-v-1350-w/

Kod produktu: D1350SDBB
Faneco