Dispenser pentru șervețele Faneco POP, alb, ABS

Cod: NP180PGWG
EAN: 5901764292692



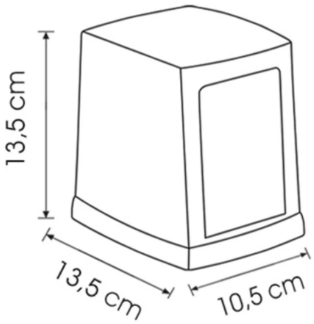

Informații tehnice

Despre produs

Colecție	POP
Tip de produs	Dispensere pentru șervețele
Categorie	Dispensere
Marcă	Faneco
EAN	5901764292692

Funcții și caracteristici

Fereastră de control	Da

Aspect și finisaj

Culoare	Alb / Gri

Materiale

Material	Plastic ABS

Dimensiuni și greutate

Înălțime (mm)	135.0
Lățime (mm)	105.0
Adâncime (mm)	135.0
Greutate (kg)	0.55 kg

Montaj și racorduri

Tip de montaj	De blat

Garanție

Garanție (ani)	2.0
Tip de garanție	door-to-door

Logistică – cutie colectivă

Număr de bucăți în cutia colectivă	18.0

Înălțimea cutiei colective	307.0 mm
Adâncimea cutiei colective	375.0 mm
Lățimea cutiei colective	455.0 mm
Volumul cutiei colective (m³)	0.052
Greutatea cutiei colective	10.6 kg

Descriere

Dispenserul pentru șervețele POP este un dozator compact destinat amplasării pe o masă, o tejghea sau un bufet în unități de alimentație publică. Fabricat din plastic ABS alb-gri, este simplu de utilizat, stabil și ușor de curățat. Modelul poate găzdui până la 180 de șervețele cu dimensiunile după pliere de 110–120 × 90 mm, contribuind la menținerea ordinii și la accesul comod la șervețele în zona de servire a clienților.

Vezi pagina produsului
https://faneco.com/ro/produkt/dispenser-pentru-servetele-faneco-pop-alb-abs/

Cod produs: NP180PGWG
Faneco