Dozator de săpun spumă Faneco POP 1000 ml, alb, ABS

Cod: SF1000PGWG
EAN: 5901764297666



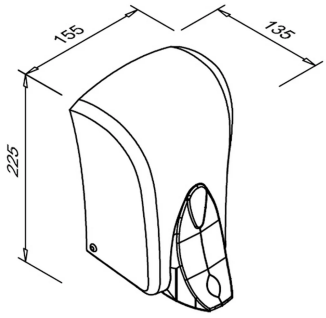

Dispenserul de săpun spumă Faneco POP este fabricat din ABS alb și gri. Rezervorul de 1000 ml se reumple direct din canistră. Fereastra transparentă permite controlul nivelului săpunului, iar încuietoarea cu cheie protejează accesul la interior.

Informații tehnice

Despre produs

Colecție	POP
Tip de produs	Dispensere pentru spații cu cerințe stricte de igienă
Categorie	Dispensere de săpun și lichide
Marcă	Faneco
EAN	5901764297666

Rezerve și consumabile

Tip de lichid	Săpun spumă
Sistem de reumplere	Din canistră

Funcții și caracteristici

Caracteristici suplimentare	Arc din oțel călit
Sistem antipicurare	Da
Fereastră de control	Da

Aspect și finisaj

Culoare	Alb / gri

Materiale

Material	Plastic ABS

Mecanism și utilizare

Tip de dozare	Manual
Mod de activare	Buton
Închidere	Încuietoare + cheie din plastic

Dimensiuni și greutate

Capacitate (ml)	1000.0 ml
Înălțime (mm)	220.0 mm
Lățime (mm)	155.0
Adâncime (mm)	125.0 mm
Greutate (kg)	0.4 kg

Alimentare

Alimentare	Fără

Montaj și racorduri

Tip de montaj	Pe perete

Conținutul setului

Set de montaj	Da

Garanție

Garanție (ani)	2
Tip de garanție	door-to-door

Logistică – cutie individuală

Înălțimea cutiei (mm)	230.0 mm
Lățimea cutiei (mm)	160.0 mm
Adâncimea cutiei (mm)	130.0 mm
Greutatea cutiei	0.583 kg

Logistică – cutie colectivă

Număr de bucăți în cutia colectivă	18
Înălțimea cutiei colective	490.0 mm
Adâncimea cutiei colective	460.0 mm
Lățimea cutiei colective	440.0 mm
Volumul cutiei colective (m^3)	0,099 m^3
Greutatea cutiei colective	10.5 kg

Descriere

Dispenserul are 220 mm înălțime, 155 mm lățime și 125 mm adâncime și cântărește 0,4 kg. Săpunul se dozează manual printr-un buton ergonomic. Sistemul utilizează o supapă antipicurare și un arc fabricat din oțel călit.

Produsul aparține colecției POP și deține un certificat PZH. Faneco indică utilizarea sa, printre altele, în toalete publice, spitale, hoteluri, școli, restaurante și birouri. Produsul beneficiază de o garanție de 2 ani „door-to-door”.

Parametri

- Capacitate 1000 ml – rezervorul mare reduce frecvența reumplerii.
- Dozare manuală – buton ergonomic, ușor de utilizat, fără baterii sau alimentare electrică.
- Supapă antipicurare – reduce scurgerea produsului după dozare și murdărirea zonei din jur.
- Fereastră de control – permite verificarea rapidă a nivelului produsului fără deschiderea carcasei.
- Reumplere din canistră – nu necesită cartușe de unică folosință dedicate.
- Arc din oțel călit – elementul mecanismului de dozare este fabricat din oțel călit.
- Material – plastic ABS.
- Alb / gri

Cod produs: SF1000PGWG
Faneco

- Închidere – încuietoare și cheie din plastic.
- Înălțime: 220 mm.
- Lățime: 155 mm.
- Adâncime: 125 mm.
- Greutate: 0,4 kg.
- Certificat PZH – informație confirmată în descrierea produsului.
- Garanție: 2 ani „door-to-door”.

Vezi pagina produsului
https://faneco.com/ro/produkt/dozator-de-sapun-spuma-faneco-pop-1000-ml-alb-abs-sf1000pgwg/

Cod produs: SF1000PGWG
Faneco