Uscător de mâini Faneco PASSAT BLACK V 1350 W

Cod: D1350SDBB
EAN: 5901764299707



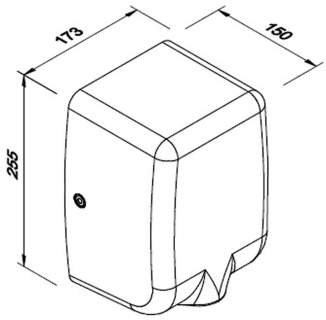

Uscător de mâini automat Faneco PASSAT BLACK V de 1350 W, din oțel inoxidabil 304 vopsit în câmp electrostatic în negru. Senzor de 5–15 cm, uscare în 10–15 s, viteză de 60 m/s și debit de 90 m³/h. Opțiune de aer rece, IP13. Dimensiuni 253 × 172 × 155 mm, greutate 2,9 kg.

Informații tehnice

Despre produs

Colecție	PASSAT
Tip de produs	Uscătoare cu jet de aer de sus
Categorie	Uscătoare de mâini
Marcă	Faneco
EAN	5901764299707

Conformitate

Grad de protecție IP	IP13

Utilizare

Destinație	Toalete cu trafic mediu și ridicat

Parametri de funcționare

Putere (W)	1350 W
Timp minim de uscare (s)	10
Timp maxim de uscare (s)	15
Raza minimă a senzorului (cm)	5
Raza maximă a senzorului (cm)	15 cm
Temperatură maximă (°C)	40
Nivel de zgomot (dB)	72 dB
Viteza aerului (m/s)	60
Debit de aer (m³/min)	1.5

Funcții și caracteristici

Caracteristici	Posibilitatea activării fluxului de aer rece
Funcție de aer rece	Da

Oprire automată	Da

Aspect și finisaj

Culoare	Negru
Finisaj	Vopsire în câmp electrostatic

Materiale

Materialul carcasei	Oțel inoxidabil AISI 304 periat

Mecanism și utilizare

Mod de activare	Senzor

Dimensiuni și greutate

Înălțime (mm)	253 mm
Lățime (mm)	172
Adâncime (mm)	155 mm
Greutate (kg)	2,9 kg
Lungimea cablului (mm)	700 mm

Alimentare

Alimentare	AC
Frecvență (Hz)	50-60
Tensiune (V)	220-240

Garanție

Garanție (ani)	2
Tip de garanție	door-to-door

Logistică – cutie individuală

Înălțimea cutiei (mm)	320 mm
Lățimea cutiei (mm)	215 mm
Adâncimea cutiei (mm)	195 mm
Greutatea cutiei	3,3 kg

Logistică – cutie colectivă

Număr de bucăți în cutia colectivă	4
Înălțimea cutiei colective	420 mm
Adâncimea cutiei colective	450 mm
Lățimea cutiei colective	355 mm
Volumul cutiei colective (m³)	0,063
Greutatea cutiei colective	14,5 kg

Descriere

Faneco PASSAT BLACK V este un uscător de mâini automat de 1350 W, cu carcasă din oțel inoxidabil 304 vopsită în câmp electrostatic în negru. Este destinat toaletelor publice și comerciale cu utilizare frecventă. Fotocelula asigură pornirea fără contact, iar opțiunea de aer rece permite utilizarea fără încălzirea aerului.

- Putere nominală: 1350 W.

Cod produs: D1350SDBB
Faneco

- Pornire automată prin fotocelulă; distanța de activare: 5–15 cm.
- Viteza aerului: 60 m/s. Debit de aer: 90 m³/h.
- Timp de uscare: 10–15 s.
- Temperatura aerului: aproximativ 40°C, cu posibilitatea activării fluxului de aer rece.
- Nivel de zgomot: 72 dB. Grad de protecție: IP13.
- Alimentare: 220–240 V, 50–60 Hz.
- Dimensiuni: înălțime 253 mm, lățime 172 mm, adâncime 155 mm.
- Greutatea produsului: 2,9 kg.
- Lungimea cablului de alimentare: 70 cm (0,7 m).
- Montaj pe perete.
- Garanție: 2 ani door-to-door.

PASSAT BLACK V combină finisajul negru cu o construcție compactă și pornire fără contact. Parametrii se referă la modelul D1350SDBB.

Vezi pagina produsului
https://faneco.com/ro/produkt/uscator-de-maini-faneco-passat-black-v-1350-w-d1350sdbb/

Cod produs: D1350SDBB
Faneco