Uscător de mâini Faneco PASSAT V 1350 W, oțel satinat

Cod: D1350SCB
EAN: 5901764293972



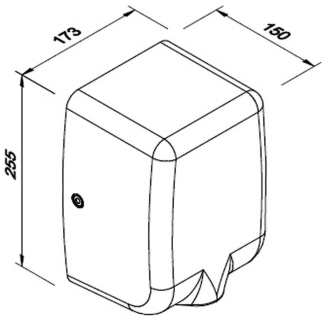

Uscător de mâini Faneco PASSAT V de 1350 W, din oțel inoxidabil 304 periat, mat. Pornire automată cu fotocelulă la 5–15 cm. Uscare în 10–12 s, viteza aerului 100 m/s, debit 130 m³/h. Funcție de aer rece. Zgomot 70 dB. Protecție IPX1.

Informații tehnice

Despre produs

Colecție	PASSAT
Tip de produs	Uscătoare cu jet de aer de sus
Categorie	Uscătoare de mâini
Marcă	Faneco
EAN	5901764293972

Conformitate

Grad de protecție IP	IPX1

Utilizare

Destinație	Toalete cu trafic mediu și intens

Parametri de funcționare

Putere (W)	1350.0 W
Timp minim de uscare (s)	10.0
Timp maxim de uscare (s)	12.0
Raza minimă a senzorului (cm)	5.0
Raza maximă a senzorului (cm)	15.0 cm
Temperatură minimă (°C)	40.0
Temperatură maximă (°C)	40.0
Nivel de zgomot (dB)	70.0 dB
Viteza aerului (m/s)	100.0

Funcții și caracteristici

Funcție de aer rece	Da

Aspect și finisaj

Culoare	Oțel
Finisaj	Matowe

Materiale

Material	Oțel inoxidabil AISI 304 periat
Materialul carcasei	Oțel inoxidabil AISI 304 periat

Mecanism și utilizare

Mod de activare	Senzor

Dimensiuni și greutate

Înălțime (mm)	255.0
Lățime (mm)	173.0
Adâncime (mm)	150.0
Greutate (kg)	3.0 kg
Lungimea cablului (mm)	700.0 mm

Montaj și racorduri

Tip de montaj	Pe perete

Garanție

Garanție (ani)	2.0
Tip de garanție	door-to-door

Logistică – cutie individuală

Înălțimea cutiei (mm)	260.0 mm
Adâncimea cutiei (mm)	152.0 mm
Greutatea cutiei	3.75 kg

Logistică – cutie colectivă

Număr de bucăți în cutia colectivă	4.0
Înălțimea cutiei colective	450.0 mm
Adâncimea cutiei colective	420.0 mm
Lățimea cutiei colective	335.0 mm
Volumul cutiei colective (m³)	0.063
Greutatea cutiei colective	15.0 kg

Descriere

PASSAT V este un uscător automat eficient, cu o carcasă solidă din oțel inoxidabil 304 periat. Este conceput pentru băi publice unde funcționează frecvent și trebuie să combine rapiditatea, durabilitatea și operarea simplă.

Duza special concepută concentrează un jet de până la 100 m/s, pentru uscarea mâinilor în numai 10–12 secunde. Puterea de 1350 W asigură eficiență ridicată fără un consum de energie foarte mare.

- Uscare în 10–12 secunde – ciclu scurt pentru confort și utilizare eficientă la trafic intens.
- Viteza aerului de 100 m/s – jetul puternic și concentrat îndepărtează eficient apa de pe mâini.
- Putere de 1350 W – eficiență ridicată și funcționare economică.
- Duză special concepută – concentrează un jet intens direct pe mâini, pentru uscare eficientă și rapidă.
- Oțel inoxidabil 304 – carcasă solidă pentru utilizare zilnică intensă în spații sanitare.

Cod produs: D1350SCB
Faneco

- Posibilitatea activării aerului rece – permite funcționarea fără încălzire și reducerea consumului de energie.
- Pornire automată – fotocelula detectează mâinile la 5–15 cm pentru utilizare fără contact.
- Debit de aer de 130 m³/h – flux intens și eficient pe tot parcursul uscării.
- Construcție compactă din oțel – dimensiunile de 255 × 173 × 150 mm ocupă puțin spațiu pe perete.
- Finisaj mat – oțelul periat oferă un aspect profesional, atemporal, ușor de asortat cu restul dotărilor de baie.
- Garanție door-to-door de 2 ani – servicii comode de garanție pentru mai multă siguranță în utilizare.

PASSAT V este pentru spațiile care au nevoie de un uscător rapid și solid, fără accesorii inutile. Jetul de 100 m/s, uscarea în 10–12 secunde și carcasa rezistentă din oțel inoxidabil 304 oferă caracteristici practice pentru birouri, hoteluri, restaurante, școli, spații comerciale, de servicii și alte băi publice.

Vezi pagina produsului
https://faneco.com/ro/produkt/uscator-de-maini-faneco-passat-v-1350-w-otel-satinat-d1350scb/

Cod produs: D1350SCB
Faneco