Vas WC suspendat pentru persoane cu dizabilități, Faneco, oțel satinat

Cod: HL650754
EAN: 5901764299806



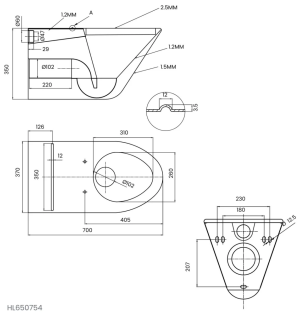

Vas WC suspendat Faneco HL650754 pentru persoane cu mobilitate redusă. Oțel inoxidabil AISI 304 periat, finisaj mat, grosime 1–2 mm. Fără muchii ascuțite, rezistent la deteriorări mecanice. Evacuare Ø100 mm și intrare apă Ø60 mm. Pentru toalete publice și grupuri sanitare accesibile.

Informații tehnice

Despre produs

Tip de produs	Vase WC suspendate
Categorie	Echipamente WC
Marcă	Faneco
EAN	5901764299806

Utilizare

Destinație	Gări, unități penitenciare, baze sportive și toalete publice.

Funcții și caracteristici

Caracteristici	Vas rezistent la vandalism, fără muchii ascuțite; ușor de curățat și întreținut; rezistent la deteriorări mecanice.

Aspect și finisaj

Culoare	Oțel
Finisaj	Matowe

Materiale

Material	Oțel inoxidabil AISI 304 periat
Grosimea oțelului (mm)	1 mm / 2 mm

Dimensiuni și greutate

Înălțime (mm)	350 mm
Lățime (mm)	370
Greutate (kg)	15.65 kg

Construcție

Mască pentru sifon	Da

Cod produs: HL650754
Faneco

Montaj și racorduri

Tip de fixare	Ascunsă
Tip de montaj	Pe perete
Diametrul scurgerii în mm	100 mm
Diametrul racordului de apă	60 mm

Conținutul setului

Set de montaj	Da
Mecanism de spălare inclus	Nu
Colac WC inclus	Nu
Rezervor de spălare inclus	Nu

Garanție

Garanție (ani)	2
Tip de garanție	door-to-door

Logistică – cutie individuală

Greutatea cutiei	17.55 kg

Logistică – cutie colectivă

Număr de bucăți în cutia colectivă	1

Descriere

Vasul WC suspendat Faneco HL650754 este destinat grupurilor sanitare adaptate persoanelor cu dizabilități și mobilitate redusă. Este realizat din oțel inoxidabil AISI 304 periat, cu finisaj mat. Construcția solidă, suprafața netedă și lipsa muchiilor ascuțite ușurează utilizarea zilnică și menținerea curățeniei.

- Construcție alungită, cu lungimea de 700 mm, pentru accesibilitate și confort.
- Oțel inoxidabil AISI 304 periat, cu finisaj mat.
- Grosimea oțelului: 1 mm / 2 mm.
- Montaj suspendat, care permite curățarea spațiului de sub vas.
- Înălțime: 350 mm. Lățime: 370 mm. Lungime: 700 mm.
- Diametrul evacuării: Ø100 mm. Diametrul intrării apei: Ø60 mm.
- Greutatea produsului: 15,65 kg.

Construcția din oțel inoxidabil este potrivită pentru toalete publice utilizate intensiv, unități de îngrijire și alte clădiri de utilitate publică. Vasul este destinat montajului suspendat în grupuri sanitare adaptate persoanelor cu mobilitate redusă.

Vezi pagina produsului
https://faneco.com/ro/produkt/vas-wc-suspendat-pentru-persoane-cu-dizabilitati-faneco-otel-satinat-hl650754/

Cod produs: HL650754
Faneco