Sklopné sprchové sedadlo Faneco, matná oceľ

Kód: N15041.S
EAN: 5901764297383



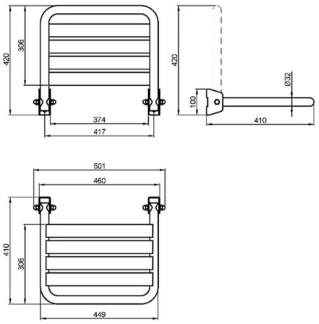

Sklopné sprchové sedadlo Faneco je vyrobené z nehrdzavejúcej ocele AISI 304 a je dostupné s matným alebo lešteným povrchom. Priemer rúrky je 32 mm a hrúbka ocele 1,5 mm. Zváraná konštrukcia. Maximálne zaťaženie 100 kg. Vyčnievajúce upevňovacie prvky chránia plastové krytky. Montáž na stenu pomocou 4 skrutiek.

Technické informácie

O výrobku

Typ výrobku	Štandardné sedadlá
Kategória	Sprchové sedadlá
Značka	Faneco
EAN	5901764297383

Použitie

Určenie	Bezbariérové kúpeľne

Funkcie a vlastnosti

Možnosť sklápania	Áno
Max. zaťaženie (kg)	100.0 kg

Vzhľad a povrchová úprava

Farba	Oceľová

Materiály

Materiál	Nehrdzavejúca oceľ AISI 304
Hrúbka ocele (mm)	1.5
Hrúbka steny rúry (mm)	1.5 mm
Spôsob spájania ocele	Zváranie

Rozmery a hmotnosť

Priemer rúry (mm)	32.0 mm
Výška (mm)	100.0
Šírka (mm)	449.0
Hĺbka (mm)	410.0

Hĺbka v otvorenom stave (mm)	410 mm
Hmotnosť (kg)	2.43 kg
Ďalšie rozmery	Rozmery v zloženom stave: výška 420 mm, šírka 449 mm, hĺbka 62 mm

Montáž a prípojky

Typ upevnenia	nástenné
Typ montáže	Nástenný
Počet montážnych bodov	4.0
Kotvy	2× rozperná hmoždinka 10×50 mm
Skrutky	4× skrutka z nehrdzavejúcej ocele 8×70 mm, šesťhranná

Záruka

Záruka (roky)	2.0
Typ záruky	door-to-door

Logistika – jednotlivé balenie

Výška kartónu (mm)	90.0 mm
Hĺbka kartónu (mm)	530.0 mm
Hmotnosť kartónu	3.1 kg

Opis

Sklopné sprchové sedadlo vyrobené z nehrdzavejúcej ocele AISI 304 s matným povrchom. Skladacia konštrukcia umožňuje zdvihnúť sedadlo, keď sa nepoužíva, takže zaberá málo miesta a uľahčuje funkčné usporiadanie sprchového priestoru. Maximálne zaťaženie je 100 kg.

Sedadlo je určené na montáž na stenu. Konštrukcia je vyrobená z rúrok s priemerom 32 mm a ocele s hrúbkou 1,5 mm; vyčnievajúce upevňovacie prvky chránia plastové krytky. V rozloženom stave má sedadlo rozmery 100 × 449 × 410 mm a v zloženom stave hĺbku iba 62 mm.

- **Materiál:** Nehrdzavejúca oceľ AISI 304
- **Povrchová úprava:** matný
- **Priemer rúrky:** 32 mm
- **Hrúbka ocele:** 1,5 mm
- **Spájanie oceľových prvkov:** Zváranie
- **Maximálne zaťaženie:** 100 kg
- **Konštrukcia:** Sklopná
- **Montáž:** Nástenná
- **Upevnenie:** 4 skrutiek
- **Skrutky:** 4 skrutiek z nehrdzavejúcej ocele so šesťhrannou hlavou, 8 × 70 mm
- **Výška v rozloženom stave:** 100 mm
- **Šírka v rozloženom stave:** 449 mm
- **Hĺbka v rozloženom stave:** 410 mm
- **Výška v zloženom stave:** 420 mm
- **Šírka v zloženom stave:** 449 mm
- **Hĺbka v zloženom stave:** 62 mm
- **Hmotnosť výrobku:** 2,43 kg

Pozrite si stránku výrobku
https://faneco.com/sk/produkt/sklopne-sprchove-sedadlo-faneco-matna-ocel-n15041-s/

Kód výrobku: N15041.S
Faneco