Sušič rúk Faneco PASSAT BLACK V 1350 W

Kód: D1350SDBB
EAN: 5901764299707



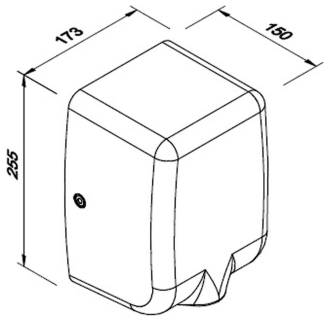

Automatický sušič rúk Faneco PASSAT BLACK V s výkonom 1350 W z nehrdzavejúcej ocele 304 s čiernym práškovým náterom. Snímač 5–15 cm, sušenie za 10–15 s, rýchlosť 60 m/s a prietok 90 m³/h. Studené prúdenie, IP13. Rozmery 253 × 172 × 155 mm, hmotnosť 2,9 kg.

Technické informácie

O výrobku

Kolekcia	PASSAT
Typ výrobku	Sušiče s prúdením vzduchu zhora
Kategória	Sušiče rúk
Značka	Faneco
EAN	5901764299707

Zhoda

Stupeň ochrany IP	IP13

Použitie

Určenie	Toalety so strednou a vysokou návštevnosťou

Prevádzkové parametre

Výkon (W)	1350 W
Min. čas sušenia (s)	10
Max. čas sušenia (s)	15
Min. dosah snímača (cm)	5
Max. dosah snímača (cm)	15 cm
Max. teplota (°C)	40
Hladina hluku (dB)	72 dB
Rýchlosť vzduchu (m/s)	60
Prietok vzduchu (m³/min)	1.5

Funkcie a vlastnosti

Vlastnosti	Možnosť zapnutia studeného prúdenia vzduchu
Funkcia studeného vzduchu	Áno

Automatické vypnutie	Áno

Vzhľad a povrchová úprava

Farba	Čierna
Povrchová úprava	práškové lakovanie

Materiály

Materiál krytu	Brúsená nehrdzavejúca oceľ AISI 304

Mechanizmus a obsluha

Spôsob aktivácie	Snímač

Rozmery a hmotnosť

Výška (mm)	253 mm
Šírka (mm)	172
Hĺbka (mm)	155 mm
Hmotnosť (kg)	2,9 kg
Dĺžka kábla (mm)	700 mm

Napájanie

Napájanie	AC
Frekvencia (Hz)	50-60
Napätie (V)	220-240

Záruka

Záruka (roky)	2
Typ záruky	door-to-door

Logistika – jednotlivé balenie

Výška kartónu (mm)	320 mm
Šírka kartónu (mm)	215 mm
Hĺbka kartónu (mm)	195 mm
Hmotnosť kartónu	3,3 kg

Logistika – hromadné balenie

Počet kusov v hromadnom balení	4
Výška hromadného balenia	420 mm
Hĺbka hromadného balenia	450 mm
Šírka hromadného balenia	355 mm
Objem hromadného balenia (m^3)	0,063
Hmotnosť hromadného balenia	14,5 kg

Opis

Faneco PASSAT BLACK V je automatický sušič rúk s výkonom 1350 W a krytom z nehrdzavejúcej ocele 304 s čiernym práškovým náterom. Je určený do často používaných verejných a komerčných toaliet. Fotobunka zaisťuje bezdotykové spúšťanie a možnosť studeného prúdenia umožňuje prevádzku bez ohrevu vzduchu.

- Menovitý výkon: 1350 W.

Kód výrobku: D1350SDBB
Faneco

- Automatické spúšťanie fotobunkou; aktivačná vzdialenosť: 5–15 cm.
- Rýchlosť vzduchu: 60 m/s. Prietok vzduchu: 90 m³/h.
- Čas sušenia: 10–15 s.
- Teplota vzduchu: približne 40°C s možnosťou zapnutia studeného prúdenia.
- Hlučnosť: 72 dB. Stupeň krytia: IP13.
- Napájanie: 220–240 V, 50–60 Hz.
- Rozmery: výška 253 mm, šírka 172 mm, hĺbka 155 mm.
- Hmotnosť výrobku: 2,9 kg.
- Dĺžka napájacieho kábla: 70 cm (0,7 m).
- Montáž na stenu.
- Záruka: 2 roky door-to-door.

PASSAT BLACK V spája čierny povrch s kompaktnou konštrukciou a bezdotykovým spúšťaním. Parametre sa vzťahujú na model D1350SDBB.

Pozrite si stránku výrobku
https://faneco.com/sk/produkt/susic-ruk-faneco-passat-black-v-1350-w-d1350sdbb/

Kód výrobku: D1350SDBB
Faneco