Sušič rúk Faneco PASSAT V 1350 W, čierna, oceľ

Kód: D1350SCBB
EAN: 5901764297109



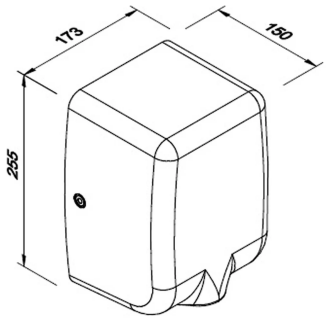

Sušič rúk Faneco PASSAT V s výkonom 1350 W z nehrdzavejúcej ocele 304 s čiernym povrchom. Automatické spustenie fotobunkou v rozsahu 5–15 cm. Čas sušenia 10–12 s, rýchlosť vzduchu 100 m/s, prietok 130 m³/h. Funkcia studeného vzduchu. Hlučnosť 70 dB. Krytie IPX1.

Technické informácie

O výrobku

Kolekcia	PASSAT
Typ výrobku	Sušiče s prúdením vzduchu zhora
Kategória	Sušiče rúk
Značka	Faneco
EAN	5901764297109

Zhoda

Stupeň ochrany IP	IPX1

Použitie

Určenie	Toalety so strednou a vysokou návštevnosťou

Prevádzkové parametre

Výkon (W)	1350.0 W
Min. čas sušenia (s)	10.0
Max. čas sušenia (s)	12.0
Min. dosah snímača (cm)	5.0
Max. dosah snímača (cm)	15.0 cm
Min. teplota (°C)	40.0
Max. teplota (°C)	40.0
Hladina hluku (dB)	70.0 dB
Rýchlosť vzduchu (m/s)	100.0

Funkcie a vlastnosti

Funkcia studeného vzduchu	Áno

Vzhľad a povrchová úprava

Farba	Čierna
Povrchová úprava	Malowanie proszkowe

Materiály

Materiál	Brúsená nehrdzavejúca oceľ AISI 304
Materiál krytu	Brúsená nehrdzavejúca oceľ AISI 304

Mechanizmus a obsluha

Spôsob aktivácie	Senzor

Rozmery a hmotnosť

Výška (mm)	255.0
Šírka (mm)	173.0
Hĺbka (mm)	150.0
Hmotnosť (kg)	3.0 kg
Dĺžka kábla (mm)	700.0 mm

Montáž a prípojky

Typ montáže	Nástenný

Záruka

Záruka (roky)	2.0
Typ záruky	door-to-door

Logistika – jednotlivé balenie

Výška kartónu (mm)	260.0 mm
Hĺbka kartónu (mm)	152.0 mm
Hmotnosť kartónu	3.75 kg

Logistika – hromadné balenie

Počet kusov v hromadnom balení	4.0
Výška hromadného balenia	450.0 mm
Hĺbka hromadného balenia	420.0 mm
Šírka hromadného balenia	335.0 mm
Objem hromadného balenia (m^3)	0.063
Hmotnosť hromadného balenia	15.0 kg

Opis

PASSAT V je účinný automatický sušič rúk s pevným krytom z nehrdzavejúcej ocele 304 s práškovým lakovaním. Je navrhnutý do verejných kúpeľní, kde pracuje často a musí spájať rýchlosť, odolnosť a jednoduchú obsluhu.

Špeciálne navrhnutá dýza sústreďuje prúd s rýchlosťou až 100 m/s, takže ruky vysuší iba za 10–12 sekúnd. Výkon 1350 W poskytuje vysokú účinnosť bez veľmi vysokého príkonu.

- Sušenie za 10–12 sekúnd – krátky cyklus pre pohodlie a rýchlu obsluhu pri vyššej návštevnosti.
- Rýchlosť vzduchu 100 m/s – silný sústredený prúd účinne odstraňuje vodu z rúk.
- Výkon 1350 W – vysoká účinnosť a úsporná prevádzka.
- Špeciálne navrhnutá dýza – sústreďuje intenzívny prúd priamo na ruky pre účinné a krátke sušenie.
- Nehrdzavejúca oceľ 304 – pevný kryt na intenzívnu každodennú prevádzku v sanitárnych priestoroch.

Kód výrobku: D1350SCBB
Faneco

- Možnosť zapnúť studený vzduch – prevádzka bez ohrevu umožňuje znížiť spotrebu energie.
- Automatické spustenie – fotobunka zaznamená ruky vo vzdialenosti 5–15 cm pre bezdotykové používanie.
- Prietok vzduchu 130 m³/h – intenzívne a účinné prúdenie počas celého cyklu sušenia.
- Kompaktná oceľová konštrukcia – rozmery 255 × 173 × 150 mm zaberajú málo miesta na stene.
- Čierny matný povrch – práškovo lakovaný povrch ladí s moderným vybavením kúpeľne.
- Záruka door-to-door na 2 roky – pohodlný záručný servis poskytuje ďalšiu istotu pri používaní.

PASSAT V je riešením pre objekty, ktoré potrebujú rýchly a pevný sušič bez zbytočných doplnkov. Prúd vzduchu 100 m/s, sušenie za 10–12 sekúnd a odolný kryt z nehrdzavejúcej ocele 304 sú praktické do kancelárií, hotelov, reštaurácií, škôl, obchodov, služieb a ďalších verejných kúpeľní.

Pozrite si stránku výrobku
https://faneco.com/sk/produkt/susic-ruk-faneco-passat-v-1350-w-cierna-ocel-d1350scbb/

Kód výrobku: D1350SCBB
Faneco