Zásobník na papierové utierky v rolke COSMO, biely

Kód: LCP5010B
EAN: 5901764293965



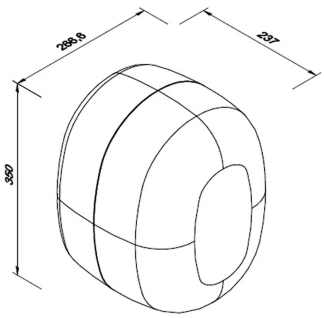

Zásobník na utierky v rolke Faneco COSMO v bielej farbe. Určený na nástennú montáž a dávkovanie papierových utierok v rolke.

Technické informácie

O výrobku

Kolekcia	COSMO
Typ výrobku	Zásobníky na utierky v rolke
Kategória	Zásobník na utierky
Značka	Faneco
EAN	5901764293965

Náplne a spotrebný materiál

Typ utierok	Rolka
Max. priemer rolky (cm)	20 cm
Šírka rolky (cm)	21.0 cm

Funkcie a vlastnosti

Kontrolné okienko	Áno

Vzhľad a povrchová úprava

Farba	Biela / Priehľadná

Materiály

Materiál	Polykarbonát

Mechanizmus a obsluha

Spôsob dávkovania	Ručné
Uzatváranie	Plastový

Rozmery a hmotnosť

Priemer rúry (mm)	32.0 mm
Výška (mm)	350.0
Šírka (mm)	266.6

Hĺbka (mm)	237.0
Hmotnosť (kg)	1.335 kg

Montáž a prípojky

Typ montáže	Nástenná montáž

Záruka

Záruka (roky)	2.0
Typ záruky	door-to-door

Logistika – jednotlivé balenie

Výška kartónu (mm)	359.0 mm
Hĺbka kartónu (mm)	242.0 mm
Hmotnosť kartónu	1.56 kg

Logistika – hromadné balenie

Počet kusov v hromadnom balení	1.0

Opis

Zásobník na utierky v rolke COSMO je nástenný dávkovač určený na papierové utierky v rolke, používaný na verejných toaletách, v školách a objektoch s intenzívnym používaním. Je vyrobený z odolného polykarbonátu a má kryt odolný proti vandalizmu so zaoblenými hranami, ktoré uľahčujú čistenie a zvyšujú bezpečnosť používania. Priehľadné prvky umožňujú kontrolovať množstvo utierok a úzky výstupný otvor pomáha obmedziť ich nadmernú spotrebu.

Pozrite si stránku výrobku
https://faneco.com/sk/produkt/zasobnik-na-papierove-utierky-v-rolke-cosmo-biely/

Kód výrobku: LCP5010B
Faneco