Zásobník na skladaný toaletný papier Faneco POP, biely, ABS

Kód: TP400PGWG
EAN: 5901764290285



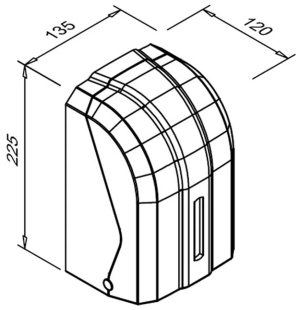

Zásobník na skladaný toaletný papier Faneco POP je nástenný zásobník z plastu ABS v bielo-sivom vyhotovení. Pojme až 400 útržkov papiera a priehľadné okienko v kryte umožňuje kontrolu množstva náplne bez otvorenia zásobníka.

Technické informácie

O výrobku

Kolekcia	POP
Typ výrobku	Zásobník
Kategória	Zásobník na toaletný papier
Značka	Faneco
EAN	5901764290285

Náplne a spotrebný materiál

Typ papiera	Útržky
Kapacita (počet útržkov)	400

Funkcie a vlastnosti

Kontrolné okienko	Áno

Vzhľad a povrchová úprava

Farba	Biela / Sivá

Materiály

Materiál	Plast ABS

Mechanizmus a obsluha

Spôsob dávkovania	Tradičné
Uzatváranie	Plastový

Rozmery a hmotnosť

Výška (mm)	225.0 mm
Šírka (mm)	135.0
Hĺbka (mm)	120.0 mm

Hmotnosť (kg)	0.4 kg

Montáž a prípojky

Typ montáže	Nástenná montáž

Záruka

Záruka (roky)	2.0
Typ záruky	door-to-door

Logistika – jednotlivé balenie

Výška kartónu (mm)	230.0 mm
Hĺbka kartónu (mm)	125.0 mm
Hmotnosť kartónu	0.44 kg

Logistika – hromadné balenie

Počet kusov v hromadnom balení	18.0
Objem hromadného balenia (m³)	0.077 m³
Hmotnosť hromadného balenia	8.0 kg

Opis

Model má výšku 225 mm, šírku 135 mm a hĺbku 120 mm, jeho hmotnosť je 0,4 kg. Prístup dovnútra chráni zámok otváraný plastovým kľúčom.

Zásobník patrí do kolekcie POP a je určený na nástennú montáž. Výrobok má certifikát PZH a vzťahuje sa naň 2-ročná záruka „door-to-door”.

Parametre

- ***Materiál:*** plast ABS
- ***Farba:*** biela / sivá
- ***Uzatváranie:*** zámok a plastový kľúč
- ***Výška:*** 225 mm
- ***Šírka:*** 135 mm
- ***Hĺbka:*** 120 mm
- ***Hmotnosť výrobku:*** 0,4 kg
- ***Záruka:*** 2 roky „door-to-door”

Pozrite si stránku výrobku
https://faneco.com/sk/produkt/zasobnik-na-skladany-toaletny-papier-faneco-pop-biely-abs/

Kód výrobku: TP400PGWG
Faneco