Zásobník na toaletný papier Faneco ECO, biely, ABS

Kód: J18POW
EAN: 5901764295716



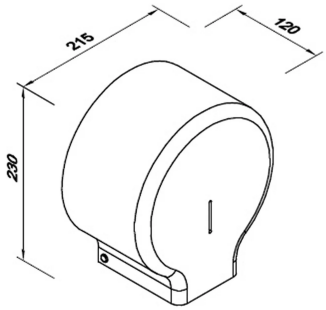

Zásobník na toaletný papier Faneco ECO je vyrobený z bieleho plastu ABS. Model je určený na rolky papiera s priemerom od 18 do 21 cm. Kryt má priehľadné okienko na kontrolu množstva papiera a zúbkovaný okraj uľahčuje jeho odtrhávanie.

Technické informácie

O výrobku

Kolekcia	ECO
Typ výrobku	Zásobník
Kategória	Zásobník na toaletný papier
Značka	Faneco
EAN	5901764295716

Náplne a spotrebný materiál

Typ papiera	Rolka
Min. priemer rolky (cm)	18.0 cm
Max. priemer rolky (cm)	21.0 cm

Funkcie a vlastnosti

Kontrolné okienko	Áno

Vzhľad a povrchová úprava

Farba	Biela

Materiály

Materiál	Plast ABS

Mechanizmus a obsluha

Spôsob dávkovania	Tradičné
Uzatváranie	Plastový

Rozmery a hmotnosť

Výška (mm)	230.0 mm
Šírka (mm)	215.0

Hĺbka (mm)	120.0 mm
Priemer tŕňa (mm)	40 mm
Hmotnosť (kg)	0.38 kg

Montáž a prípojky

Typ montáže	Nástenná montáž

Záruka

Záruka (roky)	2.0
Typ záruky	door-to-door

Logistika – jednotlivé balenie

Výška kartónu (mm)	243.0 mm
Hĺbka kartónu (mm)	125.0 mm
Hmotnosť kartónu	0.4 kg

Logistika – hromadné balenie

Počet kusov v hromadnom balení	8
Objem hromadného balenia (m³)	0.062 m³
Hmotnosť hromadného balenia	3,2 kg

Opis

Zásobník má výšku 230 mm, šírku 215 mm a hĺbku 120 mm, jeho hmotnosť je 0,38 kg. Je prispôsobený na rolky s priemerom dutinky 40 mm. Prístup do vnútra chráni zámok otváraný plastovým kľúčikom.

Parametre

- ***Materiál:*** plast ABS
- ***Farba:*** biela
- ***Rozmer papiera:*** rolka Ø 180–210 mm, dutinka Ø 40 mm
- ***Uzatváranie:*** zámok a plastový kľúč
- ***Výška:*** 230 mm
- ***Šírka:*** 215 mm
- ***Hĺbka:*** 120 mm
- ***Hmotnosť výrobku:*** 0,38 kg
- ***Záruka:*** 2 roky „door-to-door”

Pozrite si stránku výrobku
https://faneco.com/sk/produkt/zasobnik-na-toaletny-papier-faneco-eco-biely-abs/

Kód výrobku: J18POW
Faneco