Zásobník na toaletný papier Faneco HIT WHITE, biely, oceľ

Kód: J25SJW
EAN: 5901764298489



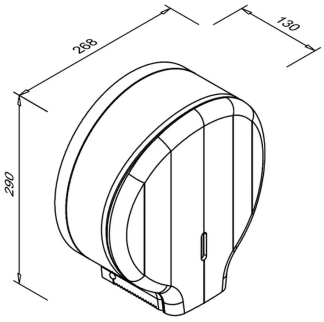

Technické informácie

O výrobku

Kolekcia	HIT
Typ výrobku	Zásobník
Kategória	Zásobník na toaletný papier
Značka	Faneco
EAN	5901764298489

Náplne a spotrebný materiál

Typ papiera	Rolka
Min. priemer rolky (cm)	18.0 cm
Max. priemer rolky (cm)	23.0 cm

Funkcie a vlastnosti

Kontrolné okienko	Áno

Vzhľad a povrchová úprava

Farba	Biela
Povrchová úprava	Matowe
Povrchová vrstva	Malowanie proszkowe

Materiály

Materiál	Nehrdzavejúca oceľ AISI 430

Mechanizmus a obsluha

Spôsob dávkovania	Tradičné
Uzatváranie	Kovový

Rozmery a hmotnosť

Výška (mm)	260.0 mm
Šírka (mm)	240.0

Hĺbka (mm)	100.0 mm
Priemer tŕňa (mm)	43 mm
Hmotnosť (kg)	1.4 kg

Montáž a prípojky

Typ montáže	Nástenná montáž

Záruka

Záruka (roky)	2.0
Typ záruky	door-to-door

Logistika – jednotlivé balenie

Výška kartónu (mm)	270.0 mm
Hĺbka kartónu (mm)	110.0 mm
Hmotnosť kartónu	1.45 kg

Logistika – hromadné balenie

Počet kusov v hromadnom balení	10.0
Objem hromadného balenia (m³)	0.1323 m³
Hmotnosť hromadného balenia	14.5 kg

Opis

Zásobník na toaletný papier Faneco HIT WHITE je nástenný zásobník na rolky mini JUMBO, používaný na verejných toaletách, v kanceláriách a verejných budovách. Je vyrobený z nehrdzavejúcej ocele s bielou práškovou povrchovou úpravou a má odolný kryt s neutrálnym vzhľadom vhodným do svetlých interiérov. Model je vybavený okienkom na kontrolu množstva papiera a kovovým zámkom s kľúčom, čo uľahčuje obsluhu a chráni náplň pred prístupom neoprávnených osôb.

Pozrite si stránku výrobku
https://faneco.com/sk/produkt/zasobnik-na-toaletny-papier-faneco-hit-white-biely-ocel/

Kód výrobku: J25SJW
Faneco