Zásobník na toaletný papier ZEN M

Kód: LCP0205B
EAN: 5901764294184



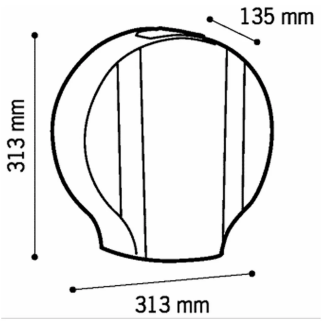

Zásobník na toaletný papier Faneco ZEN M vyrobený z bieleho plastu ABS. Vhodný na rolky s priemerom 23–32 cm a tŕňom 5,6 cm. Vybavený okienkom na kontrolu množstva papiera a zámkom s plastovým kľúčom. Určený na verejné toalety vrátane priestorov s vysokou návštevnosťou.

Technické informácie

O výrobku

Kolekcia	ZEN
Typ výrobku	Zásobník
Kategória	Zásobník na toaletný papier
Značka	Faneco
EAN	5901764294184

Použitie

Určenie	toalety so strednou a vysokou návštevnosťou

Náplne a spotrebný materiál

Rolky Jumbo	Áno
Typ papiera	Rolka
Min. priemer rolky (cm)	23.0 cm
Max. priemer rolky (cm)	32.0 cm

Funkcie a vlastnosti

Kontrolné okienko	Áno

Vzhľad a povrchová úprava

Farba	Biela

Materiály

Materiál	Plast ABS

Mechanizmus a obsluha

Spôsob dávkovania	Tradičné
Uzatváranie	Plastový

Rozmery a hmotnosť

Výška (mm)	313.0 mm
Šírka (mm)	313.0
Hĺbka (mm)	135.0 mm
Priemer tŕňa (mm)	56 mm
Hmotnosť (kg)	0.91 kg

Montáž a prípojky

Typ montáže	Nástenná montáž

Záruka

Záruka (roky)	2.0
Typ záruky	door-to-door

Logistika – jednotlivé balenie

Výška kartónu (mm)	320.0 mm
Hĺbka kartónu (mm)	140.0 mm
Hmotnosť kartónu	1.08 kg

Logistika – hromadné balenie

Počet kusov v hromadnom balení	12.0
Výška hromadného balenia	670.0 mm
Hĺbka hromadného balenia	450.0 mm
Šírka hromadného balenia	650.0 mm
Objem hromadného balenia (m^3)	0.195 m^3
Hmotnosť hromadného balenia	14.59 kg

Opis

Zásobník na toaletný papier vo veľkej rolke, vyrobený z bieleho plastu ABS. Je vhodný na rolky s priemerom od 23 do 32 cm, vďaka čomu poskytuje veľkú zásobu papiera a vyhovuje potrebám intenzívne využívaných sanitárnych priestorov.

Okienko v kryte umožňuje rýchlu kontrolu množstva papiera bez otvorenia zásobníka. Prístup dovnútra chráni zámok otváraný plastovým kľúčom. Zásobník má rozmery 313 × 313 × 135 mm a váži 0,91 kg. Model patrí do kolekcie ZEN.

- **Materiál:** plast ABS
- **Farba:** biela
- **Kompatibilný papier:** rolka s priemerom 230–320 mm
- **Priemer tŕňa:** 56 mm
- **Kontrolné okienko:** áno
- **Uzatváranie:** zámok a plastový kľúč
- **Výška:** 313 mm
- **Šírka:** 313 mm
- **Hĺbka:** 135 mm
- **Hmotnosť zásobníka:** 0,91 kg

Pozrite si stránku výrobku
https://faneco.com/sk/produkt/zasobnik-na-toaletny-papier-zen-m/

Kód výrobku: LCP0205B
Faneco