Dispenser för flytande tvål Faneco POP 1000 ml

Kod: S1000PGWG
EAN: 5901764290322



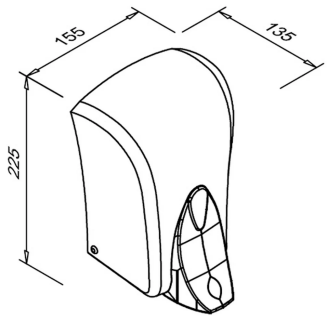

POP-dispenser för flytande tvål med en kapacitet på 1 l, avsedd för väggmontering. Tillverkad av vit och grå ABS-plast. Har en manuell doseringsknapp, ett fönster för kontroll av tvålnivån och ett nyckellås. Anpassad för påfyllning med flytande tvål.

Teknisk information

Om produkten

Kollektion	POP
Produkttyp	Dispensrar för lokaler med strikta hygienkrav
Kategori	Tvåldispensrar
Varumärke	Faneco
EAN	5901764290322

Funktioner och egenskaper

Droppfri	Ja

Utseende och finish

Färg	Vit / grå

Material

Material	ABS-plast

Mått och vikt

Höjd (mm)	225.0
Bredd (mm)	155.0
Djup (mm)	125.0
Vikt (kg)	0.4 kg

Strömförsörjning

Strömförsörjning	Ingen

Montering och anslutningar

Monteringstyp	Väggmonterad

Garanti

Garanti (år)	2.0
Garantityp	door-to-door

Logistik – styckkartong

Kartongvikt	0.583 kg

Logistik – ytterkartong

Antal enheter per ytterkartong	18.0
Ytterkartongens höjd	490.0 mm
Ytterkartongens djup	460.0 mm
Ytterkartongens bredd	440.0 mm
Ytterkartongens volym (m³)	0.099
Ytterkartongens vikt	10.5 kg

Beskrivning

Dispenser för flytande tvål Faneco POP 1000 ml

Väggmonterad tvåldispenser Faneco POP för flytande tvål med en behållare på 1000 ml. Behållaren kan fyllas på från en dunk, vilket förenklar den löpande skötseln av tvättutrymmet.

Tvålen doseras genom att trycka på knappen.

- Material: ABS-plast
- Mått (H × B × D): 225 × 155 × 125 mm

Visa produktsidan
https://faneco.com/sv/produkt/dispenser-for-flytande-tval-faneco-pop-1000-ml-s1000pgwg/