Dispenser för toalettpapper Faneco HIT BLACK, svart, rostfritt stål AISI 430

Kod: J25SJBL
EAN: 5901764296539



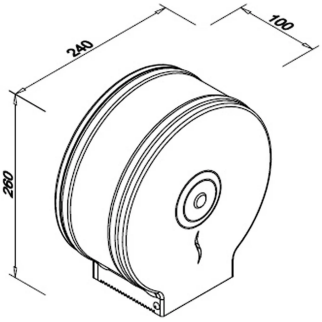

Faneco HIT BLACK-dispensern för toalettpapper är tillverkad av rostfritt stål 430 med svart pulverlackering. Den är avsedd för pappersrullar med en diameter på 18 till 23 cm. På höljets framsida finns ett fönster som gör det möjligt att kontrollera pappersnivån.

Teknisk information

Om produkten

Kollektion	HIT
Produkttyp	Behållare
Kategori	Toalettpappersdispenser
Varumärke	Faneco
EAN	5901764296539

Refiller och förbrukningsartiklar

Kompatibel med Mini Jumbo	Ja
Papperstyp	Rulle
Minsta rulldiameter	18.0 cm
Max. rulldiameter (cm)	23.0 cm

Funktioner och egenskaper

Nivåfönster	Ja

Utseende och finish

Färg	Svart
Ytbehandling	Matowe
Beläggning	Malowanie proszkowe

Material

Material	Rostfritt stål AISI 430

Mekanism och drift

Doseringstyp	Traditionell
Stängningsmekanism	Av metall

Mått och vikt

Höjd (mm)	260.0 mm
Bredd (mm)	240.0
Djup (mm)	100.0
Stiftdiameter (mm)	43 mm
Vikt (kg)	1.4 kg

Montering och anslutningar

Monteringstyp	Väggmonterad

Garanti

Garanti (år)	2.0
Garantityp	door-to-door

Logistik – styckkartong

Kartonghöjd (mm)	270.0 mm
Djup på enskild kartong (mm)	110.0 mm
Kartongvikt	1.45 kg

Logistik – ytterkartong

Antal enheter per ytterkartong	10.0
Ytterkartongens volym (m^3)	0.1323
Ytterkartongens vikt	14.5 kg

Beskrivning

Modellen är 260 mm hög, 240 mm bred och 100 mm djup och väger 1,4 kg. Den är anpassad för rullar med en hylsdiameter på 43 mm. Åtkomsten till insidan skyddas av ett metallås som öppnas med nyckel.

Produkten omfattas av 2 års dörr-till-dörr-garanti.

Specifikationer

- ***Material:*** pulverlackerat rostfritt stål 430
- ***Färg:*** svart
- ***Pappersstorlek:*** rulle Ø 18–23 cm, hylsa Ø 43 mm
- ***Lås:*** lås och metallnyckel
- ***Höjd:*** 260 mm
- ***Bredd:*** 240 mm
- ***Djup:*** 100 mm
- ***Produktens vikt:*** 1,4 kg
- ***Garanti:*** 2 års dörr-till-dörr-garanti

Visa produktsidan
https://faneco.com/sv/produkt/dispenser-for-toalettpapper-faneco-hit-black-svart-stal-nierdzewna-aisi-430-j25sjbl/

Produktkod: J25SJBL
Faneco