Dispenser för toalettpapper GEO

Kod: LCO0207S
EAN: 5901764293651



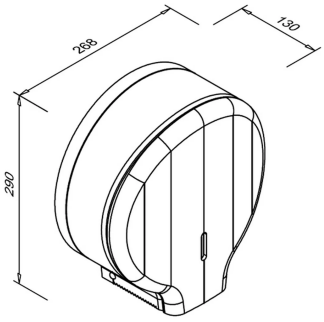

Faneco GEO-dispensern för toalettpapper är tillverkad av borstat rostfritt stål AISI 304 med matt yta. Den är avsedd för pappersrullar med en maximal diameter på 24 cm och en bredd på 11 cm. På höljets framsida finns ett fönster som gör det möjligt att kontrollera pappersnivån.

Teknisk information

Om produkten

Kollektion	GEO
Produkttyp	Behållare
Kategori	Toalettpappersdispenser
Varumärke	Faneco
EAN	5901764293651

Refiller och förbrukningsartiklar

Papperstyp	Rulle
Minsta rulldiameter	24.0 cm
Max. rulldiameter (cm)	24.0 cm
Hylsdiameter (cm)	5.6 cm

Funktioner och egenskaper

Nivåfönster	Ja

Utseende och finish

Färg	Stålfärgad
Ytbehandling	Matowe

Material

Material	Borstat rostfritt stål AISI 304

Mekanism och drift

Doseringstyp	Traditionell
Stängningsmekanism	Nyckellås av metall

Mått och vikt

Höjd (mm)	283.0 mm
Bredd (mm)	278.0
Djup (mm)	130.0 mm
Vikt (kg)	0.965 kg

Montering och anslutningar

Monteringstyp	Väggmonterad

Garanti

Garanti (år)	2.0
Garantityp	door-to-door

Logistik – styckkartong

Kartonghöjd (mm)	305.0 mm
Djup på enskild kartong (mm)	145.0 mm
Kartongvikt	1.178 kg

Logistik – ytterkartong

Antal enheter per ytterkartong	12.0
Ytterkartongens höjd	630.0 mm
Ytterkartongens djup	460.0 mm
Ytterkartongens bredd	600.0 mm
Ytterkartongens volym (m^3)	0.174 m^3
Ytterkartongens vikt	16.0 kg

Beskrivning

Modellen är 283 mm hög, 278 mm bred och 130 mm djup och väger 0,965 kg. Den är kompatibel med rullar med en hylsdiameter på 45 till 56 mm. Åtkomsten till insidan skyddas av ett metallås som öppnas med nyckel.

Produkten omfattas av 2 års dörr-till-dörr-garanti.

Specifikationer

- ***Material:*** borstat rostfritt stål AISI 304
- ***Pappersstorlek:*** rulle max. Ø 240 mm, bredd 110 mm, hylsa Ø 45–56 mm
- ***Lås:*** lås och metallnyckel
- ***Höjd:*** 283 mm
- ***Bredd:*** 278 mm
- ***Djup:*** 130 mm
- ***Produktvikt:*** 0,965 kg
- ***Garanti:*** 2 års dörr-till-dörr-garanti

Visa produktsidan
https://faneco.com/sv/produkt/dispenser-for-toalettpapper-geo-lco0207s/

Produktkod: LCO0207S
Faneco