Servettdispenser Faneco POP, vit, ABS

Kod: NP180PGWG
EAN: 5901764292692



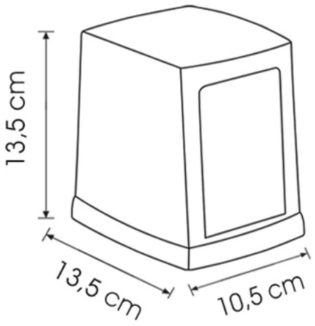

Teknisk information

Om produkten

Kollektion	POP
Produkttyp	Servettdispensrar
Kategori	Dispensrar
Varumärke	Faneco
EAN	5901764292692

Funktioner och egenskaper

Nivåfönster	Ja

Utseende och finish

Färg	vit / grå

Material

Material	ABS-plast

Mått och vikt

Höjd (mm)	135.0
Bredd (mm)	105.0
Djup (mm)	135.0
Vikt (kg)	0.55 kg

Montering och anslutningar

Monteringstyp	Bordsmonterad

Garanti

Garanti (år)	2.0
Garantityp	door-to-door

Logistik – ytterkartong

Antal enheter per ytterkartong	18.0

Ytterkartongens höjd	307.0 mm
Ytterkartongens djup	375.0 mm
Ytterkartongens bredd	455.0 mm
Ytterkartongens volym (m³)	0.052
Ytterkartongens vikt	10.6 kg

Beskrivning

POP-servettdispensern är en kompakt dispenser som är avsedd att placeras på ett bord, en disk eller en buffé i restauranglokaler. Den är tillverkad av vit och grå ABS-plast och är enkel att använda, stabil och lätt att hålla ren. Modellen rymmer upp till 180 servetter med måtten 110–120 × 90 mm i vikt format och bidrar till ordning och bekväm tillgång till servetter i kundbetjäningsområdet.

Visa produktsidan
https://faneco.com/sv/produkt/servettdispenser-faneco-pop-vit-abs-np180pgwg/

Produktkod: NP180PGWG
Faneco