Дозатор пінного мила Faneco POP 1000 ml, білий, ABS

Код: SF1000PGWG
EAN: 5901764297666



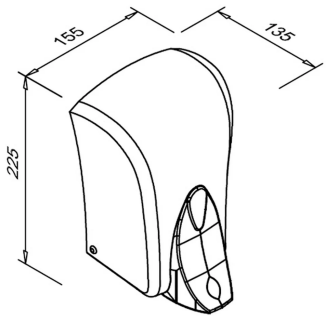

Дозатор пінного мила Faneco POP виготовлений із біло-сірого ABS. Резервуар місткістю 1000 мл наповнюється безпосередньо з каністри. Прозоре віконце дає змогу контролювати рівень мила, а замок із ключем захищає доступ усередину.

Технічна інформація

Про товар

Колекція	POP
Тип товару	Дозатори для об’єктів із суворими санітарними вимогами
Категорія	Дозатори мила та рідин
Бренд	Faneco
EAN	5901764297666

Наповнювачі й витратні матеріали

Тип рідини	Пінне мило
Система поповнення	Із каністри

Функції й характеристики

Додаткові характеристики	Пружина із загартованої сталі
Система проти крапання	Так
Контрольне віконце	Так

Зовнішній вигляд та оздоблення

Колір	Білий / сірий

Матеріали

Матеріал	Пластик ABS

Механізм і використання

Спосіб дозування	Ручне
Спосіб увімкнення	Кнопка
Закривання	Замок + пластиковий ключ

Розміри й вага

Об’єм (ml)	1000.0 ml
Висота (mm)	220.0 mm
Ширина (mm)	155.0
Глибина (mm)	125.0 mm
Вага (kg)	0.4 kg

Живлення

Живлення	Немає

Монтаж і підключення

Тип монтажу	Настінний

Комплектація

Монтажний комплект	Так

Гарантія

Гарантія (роки)	2
Тип гарантії	door-to-door

Логістика — індивідуальна коробка

Висота коробки (mm)	230.0 mm
Ширина коробки (mm)	160.0 mm
Глибина коробки (mm)	130.0 mm
Вага коробки	0.583 kg

Логістика — групова коробка

Кількість штук у груповій коробці	18
Висота групової коробки	490.0 mm
Глибина групової коробки	460.0 mm
Ширина групової коробки	440.0 mm
Об’єм групової коробки (m^3)	0,099 m^3
Вага групової коробки	10.5 kg

Опис

Дозатор має висоту 220 мм, ширину 155 мм і глибину 125 мм та важить 0,4 кг. Мило подається вручну за допомогою ергономічної кнопки. Система використовує клапан проти крапання й пружину із загартованої сталі.

Виріб належить до колекції POP і має сертифікат PZH. Faneco вказує на його застосування, зокрема, у громадських туалетах, лікарнях, готелях, школах, ресторанах і офісах. На виріб надається 2-річна гарантія «door-to-door».

Характеристики

- Місткість 1000 мл — великий резервуар зменшує частоту наповнення.
- Ручне дозування — ергономічна кнопка для простого керування без батарейок і електроживлення.
- Клапан проти крапання — обмежує витікання засобу після дозування й забруднення навколо пристрою.
- Оглядове віконце — дає змогу швидко перевірити рівень засобу без відкривання корпусу.
- Наповнення з каністри — не потребує спеціальних одноразових картриджів.
- Пружина із загартованої сталі — елемент механізму дозування виготовлений із загартованої сталі.
- Матеріал — пластик ABS.
- Білий / сірий

Код товару: SF1000PGWG
Faneco

- Закривання — пластикові замок і ключ.
- Висота: 220 мм.
- Ширина: 155 мм.
- Глибина: 125 мм.
- Маса: 0,4 кг.
- Сертифікат PZH — інформація підтверджена в описі виробу.
- Гарантія: 2 роки «door-to-door».

Переглянути сторінку товару
https://faneco.com/uk/produkt/dozator-pinnoho-myla-faneco-pop-1000-ml-bilyy-abs-sf1000pgwg/

Код товару: SF1000PGWG
Faneco