Сушарка для рук Faneco PASSAT V 1350 W, чорний, сталь

Код: D1350SCBB
EAN: 5901764297109



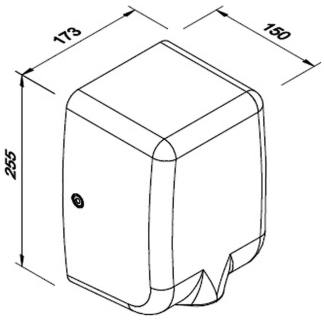

Сушарка для рук Faneco PASSAT V потужністю 1350 W зі нержавіючої сталі 304 з чорним покриттям. Автоматичний запуск фотодатчиком на відстані 5–15 см. Сушіння за 10–12 с, швидкість повітря 100 м/с, витрата 130 м³/год. Функція холодного обдування. Шум 70 дБ. Захист IPX1.

Технічна інформація

Про товар

Колекція	PASSAT
Тип товару	Сушарки з подачею повітря зверху
Категорія	Сушарки для рук
Бренд	Faneco
EAN	5901764297109

Відповідність

Ступінь захисту IP	IPX1

Застосування

Призначення	Туалети із середньою та високою відвідуваністю

Робочі параметри

Потужність (W)	1350.0 W
Мін. час сушіння (s)	10.0
Макс. час сушіння (s)	12.0
Мін. дальність датчика (cm)	5.0
Макс. дальність датчика (cm)	15.0 cm
Мін. температура (°C)	40.0
Макс. температура (°C)	40.0
Рівень шуму (dB)	70.0 dB
Швидкість повітря (m/s)	100.0

Функції й характеристики

Функція холодного повітря	Так

Зовнішній вигляд та оздоблення

Колір	Чорний
Оздоблення	Malowanie proszkowe

Матеріали

Матеріал	Шліфована нержавіюча сталь AISI 304
Матеріал корпусу	Шліфована нержавіюча сталь AISI 304

Механізм і використання

Спосіб увімкнення	Сенсор

Розміри й вага

Висота (mm)	255.0
Ширина (mm)	173.0
Глибина (mm)	150.0
Вага (kg)	3.0 kg
Довжина кабелю (mm)	700.0 mm

Монтаж і підключення

Тип монтажу	Настінний

Гарантія

Гарантія (роки)	2.0
Тип гарантії	door-to-door

Логістика — індивідуальна коробка

Висота коробки (mm)	260.0 mm
Глибина коробки (mm)	152.0 mm
Вага коробки	3.75 kg

Логістика — групова коробка

Кількість штук у груповій коробці	4.0
Висота групової коробки	450.0 mm
Глибина групової коробки	420.0 mm
Ширина групової коробки	335.0 mm
Об’єм групової коробки (m³)	0.063
Вага групової коробки	15.0 kg

Опис

PASSAT V — ефективна автоматична сушарка для рук у міцному корпусі зі нержавіючої сталі 304 з порошковим фарбуванням. Призначена для громадських санвузлів, де пристрій працює часто й має поєднувати швидкість, довговічність і просте керування.

Спеціально розроблене сопло концентрує потік зі швидкістю до 100 м/с, завдяки чому руки можна висушити лише за 10–12 секунд. Потужність 1350 W забезпечує високу ефективність без надто великого споживання енергії.

- Сушіння за 10–12 секунд — короткий цикл для зручності й швидкого обслуговування за високої відвідуваності.
- Швидкість повітря 100 м/с — потужний концентрований потік ефективно знімає воду з рук.
- Потужність 1350 W — висока ефективність та економна робота.
- Спеціально розроблене сопло — концентрує інтенсивний потік на руках для ефективного й швидкого сушіння.
- Нержавіюча сталь 304 — міцний корпус для інтенсивного щоденного користування в санвузлах.

Код товару: D1350SCBB
Faneco

- Можливість увімкнення холодного обдування — робота без підігрівання зменшує споживання енергії.
- Автоматичний запуск — фотодатчик виявляє руки на відстані 5–15 см для безконтактного користування.
- Витрата повітря 130 м³/год — інтенсивний ефективний потік упродовж усього циклу сушіння.
- Компактна сталева конструкція — розміри 255 × 173 × 150 мм займають мало місця на стіні.
- Чорна матова поверхня — порошкове фарбування поєднується із сучасним обладнанням санвузла.
- Гарантія door-to-door на 2 роки — зручне гарантійне обслуговування для додаткової впевненості.

PASSAT V — рішення для об’єктів, яким потрібна швидка й міцна сушарка без зайвих доповнень. Потік 100 м/с, сушіння за 10–12 секунд і витривалий корпус із нержавіючої сталі 304 — практичне поєднання для офісів, готелів, ресторанів, шкіл, торговельних об’єктів, закладів послуг та інших загальнодоступних санвузлів.

Переглянути сторінку товару
https://faneco.com/uk/produkt/susharka-dlya-ruk-faneco-passat-v-1350-w-chornyy-stal-d1350scbb/

Код товару: D1350SCBB
Faneco